1/10 SCALE R/C 4WD HIGH PERFORMANCE RACING CAR

TB-03D CHASSIS KIT

DRIFT SPEC

1/10 電動RC・4WD
レーシングカーシャーシキット
TB-03D ドリフトスペック

FULL BALL BEARINGS
フルベアリング仕様

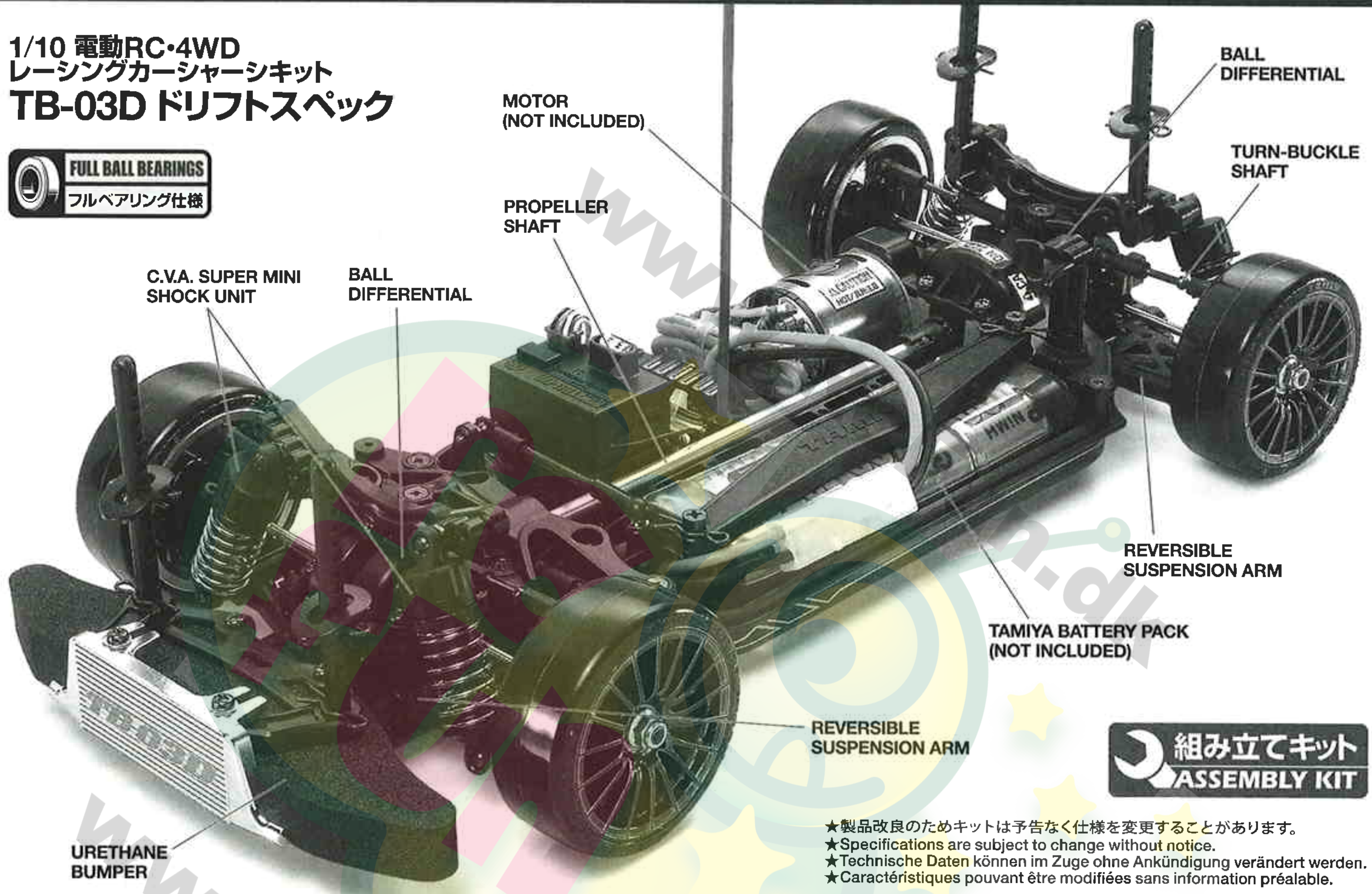

組み立てキット
ASSEMBLY KIT

★製品改良のためキットは予告なく仕様を変更することがあります。
★Specifications are subject to change without notice.
★Technische Daten können im Zuge ohne Ankündigung verändert werden.
★Caractéristiques pouvant être modifiées sans information préalable.

ON-ROAD USE ONLY・オンロード専用

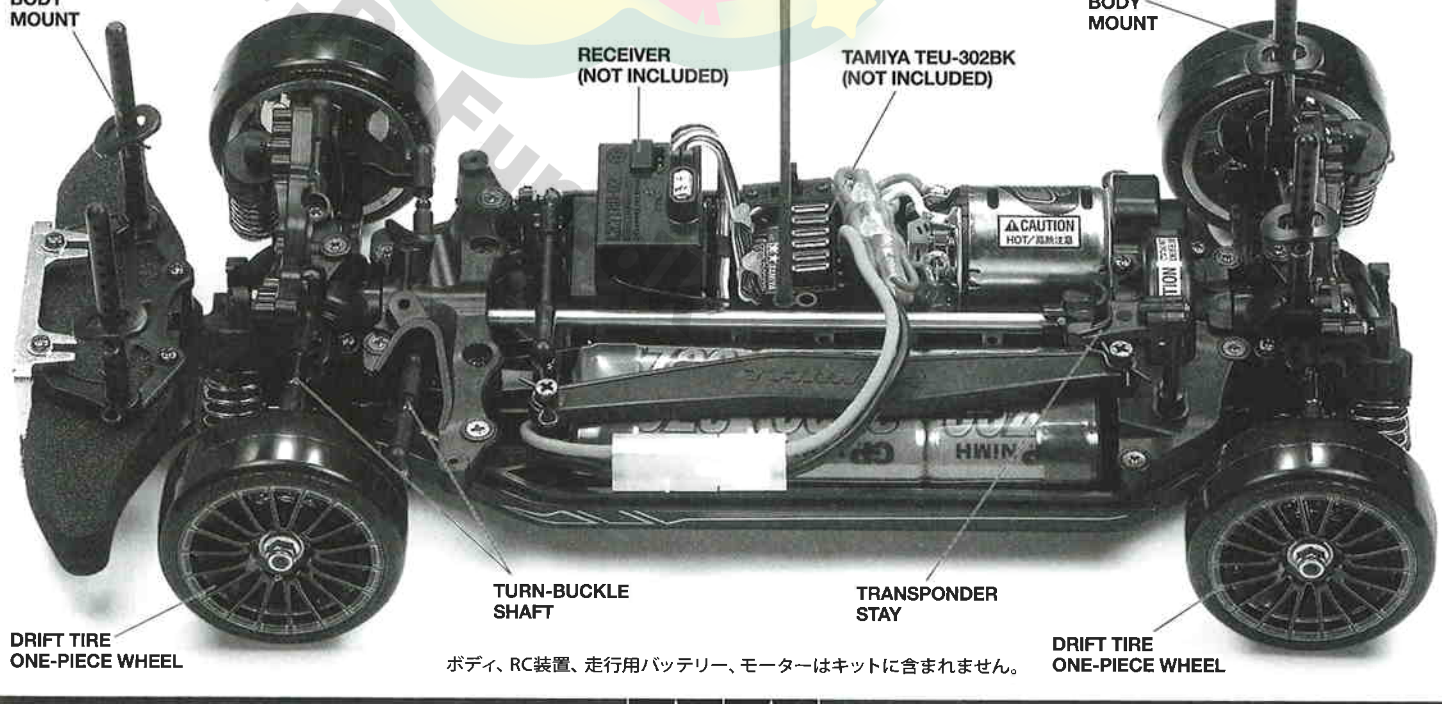

ボディ、RC装置、走行用バッテリー、モーターはキットに含まれません。

TAMIYA, INC. 3-7 ONDAWARA, SURUGA-KU, SHIZUOKA 422-8610 JAPAN

1208 ©2008 TAMIYA

TB-03D DRIFT SPEC CHASSIS KIT

●小学生や組み立てになれない方は、模型にくわしい方にお手伝いをお願いしてください。

組み立てる前に用意する物
ITEMS REQUIRED
ERFORDERLICHES ZUBEHÖR
OUTILLAGE NECESSAIRE

《ラジオコントロールメカ》
このRCカーには、ESC（FETアンプ）付き2チャンネルプロポセット（小型受信機、小型ESC（FETアンプ）、標準型サーボのセットがお勧めです。）をご使用ください。他社製品を使用した場合、それによって生じた不具合につきましては保証いたしかねますのでご了承願います。
★取り扱いについては、それぞれの説明書をご覧ください。
《走行用バッテリー・充電器》
このキットはタミヤ走行用バッテリー専用です。専用充電器とともにご用意ください。

《使用できるサーボの大きさ》
Suitable servo size
Grösse der Servos
Dimensions max
des servos

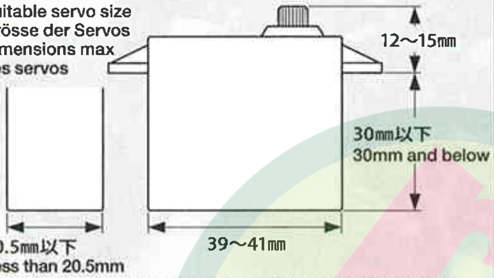

★標準型サーボをお使いください。小型サーボは搭載出来ません。
★Use standard size servo. Small size servo cannot be installed.
★Servos in Standardgröße verwenden. Kleinere Servos können nicht eingebaut werden.
★Utiliser un servo de taille standard. Un mini-servo ne peut pas être installé.

RADIO CONTROL UNIT
Standard 2 channel R/C unit plus electronic speed controller is suggested for this model (combination of small size receiver, electronic speed controller and standard size servo is recommended).
★Read and follow instructions supplied with R/C unit.
POWER SOURCE
This kit is designed to use a Tamiya Battery Pack. Charge battery according to manual supplied with battery.

FERNSTEUER-EINHEIT
Für dieses Modell wird eine übliche RC-Einheit mit einem elektronischen Fahrregler vorgeschlagen (eine Kombination eines kleinen Empfängers mit elektronischem Fahrregler und Servo in Normalgröße wird empfohlen).
★Lesen und befolgen Sie die der RC-Einheit beiliegende Anleitung.
STOMQUELLE
Für diesen Bausatz benötigt man den Tamiya Akkupack. Den Akku gemäß Anweisung aufladen.

ENSEMBLE DE RADIOCOMMANDE
Pour piloter ce modèle, nous vous suggérons d'employer un ensemble de radiocommande 2 voies standard avec variateur de vitesse électronique (récepteur et variateur de taille mini et servo de taille standard recommandés).
★Lire et suivre les instructions fournies avec l'ensemble R/C.
ALIMENTATION
Le moteur qui équipe ce modèle peut être alimenté par un pack d'accus Tamiya. Charger le pack selon les indications du manuel du pack et du chargeur.

タミヤ・エクスペックGT-Iプロポ / ESC（FETアンプ）付き
Tamiya EXPEC GT-I 2-channel R/C system
Tamiya EXPEC GT-I 2-Kanal R/C System
Ensemble R/C Tamiya EXPEC GT-I 2 voies
（※ESCはエレクトロニック スピード コントローラーの略です。）

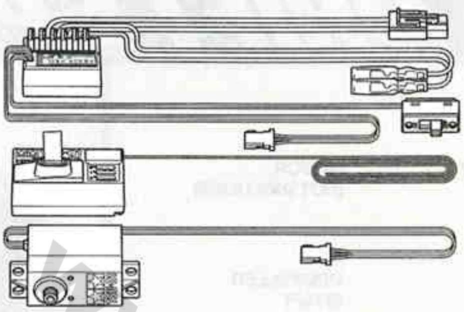

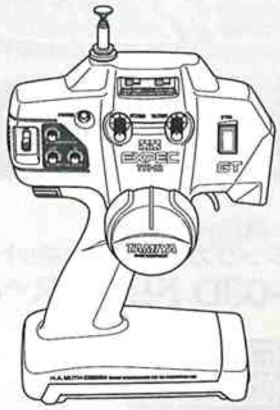

★小型サイズのESC、受信機をお勧めします。
★Small size ESC and receiver are recommended.
★Fahrregler und Empfänger kleiner Größe werden empfohlen.
★Récepteur et variateur électronique de petite taille recommandés.

ESC（FETアンプ）付き2チャンネルプロポ
2-channel R/C unit with electronic speed controller
2-Kanal RC-Einheit mit elektronischem Fahrregler
Ensemble R/C 2 voies avec variateur électronique

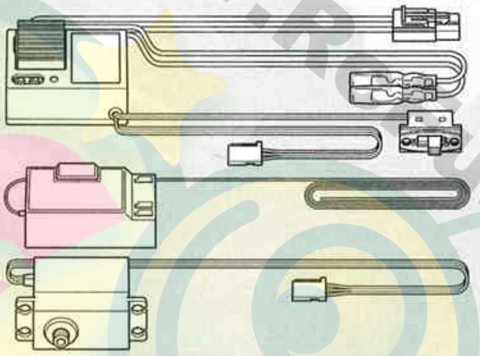

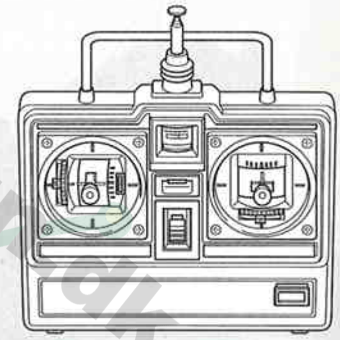

★ホイールタイプ送信機も選べます。
★Wheel type transmitter is also available.
★Ein Lenkrad-Sender kann auch verwendet werden.
★Un émetteur de type volant est également utilisable.

タミヤ走行用バッテリーと専用充電器
Tamiya Battery Pack and compatible charger
Tamiya Akkupack und geeignetes Ladegerät
Pack d'accus Tamiya et chargeur compatible

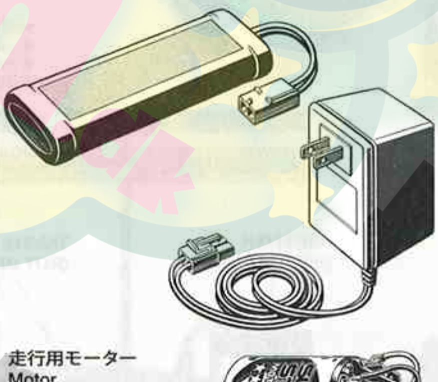

走行用モーター
Motor
Moteur

《走行用ボディ》
タミヤ1/10ツーリングカー用ボディパーツセットを別にお買い求めください。

BODY SHELL
Purchase separately sold Tamiya 1/10 scale R/C polycarbonate body parts set.

KAROSSERIE
Tamiya Lexan Karosserieset Maßstab 1/10 separat erhältlich.

CARROSSERIE
Se procurer séparément une carrosserie polycarbonate érhelle 1:10 TAMIYA.

《用意する工具》
TOOLS RECOMMENDED
BENÖTIGTE WERKZEUGE
OUTILLAGE

＋ドライバー（大）
＋ Screwdriver (large)
＋ Schraubenzieher (groß)
Tournevis ＋ (grand)

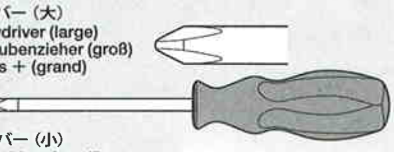

＋ドライバー（小）
＋ Screwdriver (small)
＋ Schraubenzieher (klein)
Tournevis ＋ (petit)

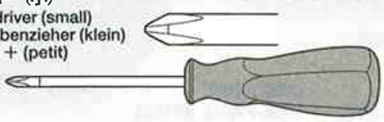

ピンセット
Tweezers
Pinzette
Précelles

クラフトナイフ
Modeling knife
Modellbaumesser
Couteau de modéliste

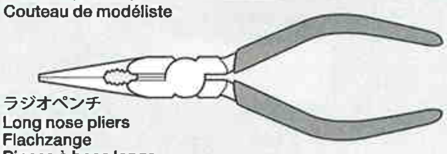

ラジオペンチ
Long nose pliers
Flachzange
Pinces à becs longs

ニッパー
Side cutters
Seitenschneider
Pinces coupantes

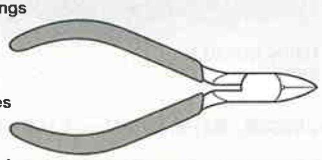

ピンバイス（2.5㎜）
Pin vise (2.5mm)
Schraubstock (2,5mm)
Outil à percer (2,5mm)

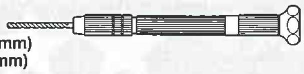

はさみ
Scissors
Schere
Ciseaux

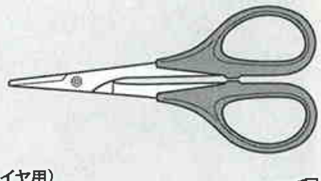

瞬間接着剤（タイヤ用）
Instant cement
Sekundenkleber
Colle rapide

★この他に、ヤスリ、ウエス、ノギス、Eリングセッターがあると便利です。
★A file, soft cloth, caliper and E-ring tool will also assist in construction.
★Beim Zusammenbau können eine Feile, ein weiches Tuch, ein Meßschieber und ein E-Ring-Abzieher hilfreich sein.
★Une lime, un chiffon, un pied à coulisse et un outil à circlip seront également utiles.

●組み立てる前に説明図を必ずお読みください。
また、保護者の方もお読みください。

●小さなお子様のいる場所での工作はおやめください。小さな部品やビニール袋を口に入れたりする危険があります。

●小学生やうまく組み立てられない方は、保護者の方やRCカーにくわしい方にお手伝いをお願いしてください。

●工具で固い物を切らないでください。刃が折れるなどの危険があります。

●色を塗る時や、接着剤を使う場合は必ず窓を開けて換気に注意してください。

●組み立てる時はまわりに注意してください。また、工具を振り回すようなことはやめてください。

⚠ CAUTION

●Read carefully and fully understand the instructions before commencing assembly. A supervising adult should also read the instructions if a child assembles the model.
●When assembling this kit, tools including knives are used. Extra care should be taken to avoid personal injury.
●Read and follow the instructions supplied with paints and/or cement, if used (not included in kit).
●Keep out of reach of small children. Children must not be allowed to put any parts in their mouths or pull vinyl bags over their heads.

⚠ VORSICHT

●Bevor Sie mit dem Zusammenbau beginnen, sollten Sie alle Anweisungen gelesen und verstanden haben. Falls ein Kind das Modell zusammenbaut, sollte ein beaufsichtigender Erwachsener die Bauanleitung ebenfalls gelesen haben.
●Beim Zusammenbau dieses Bausatzes werden Werkzeuge einschließlich Messer verwendet. Zur Vermeidung von Verletzungen ist besondere Vorsicht angebracht.
●Wenn Sie Farben und/oder Kleber verwenden (nicht im Bausatz enthalten), beachten und befolgen Sie die dort beiliegenden Anweisungen.
●Bausatz von kleinen Kindern fernhalten. Kindern darf keine Möglichkeit gegeben werden, irgendwelche Teile in den Mund zu nehmen oder sich Plastiktüten über den Kopf zu ziehen.

⚠ PRECAUTIONS

●Bien lire et assimiler les instructions avant de commencer l'assemblage. La construction du modèle par un enfant doit s'effectuer sous la surveillance d'un adulte.
●L'assemblage de ce kit requiert de l'outillage, en particulier des couteaux de modélisme. Manier les outils avec précaution pour éviter toute blessure.
●Lire et suivre les instructions d'utilisation des peintures et ou de la colle, si utilisées (non incluses dans le kit).
●Garder hors de portée des enfants en bas âge. Ne pas laisser les enfants mettre en bouche ou sucer les pièces, ou passer un sachet vinyl sur la tête.

《タミヤ・エクスペックGT-Iプロポ / ESC（FETアンプ）付き》
TAMIYA EXPEC GT-I 2-CHANNEL R/C SYSTEM (WITH ELECTRONIC SPEED CONTROLLER)

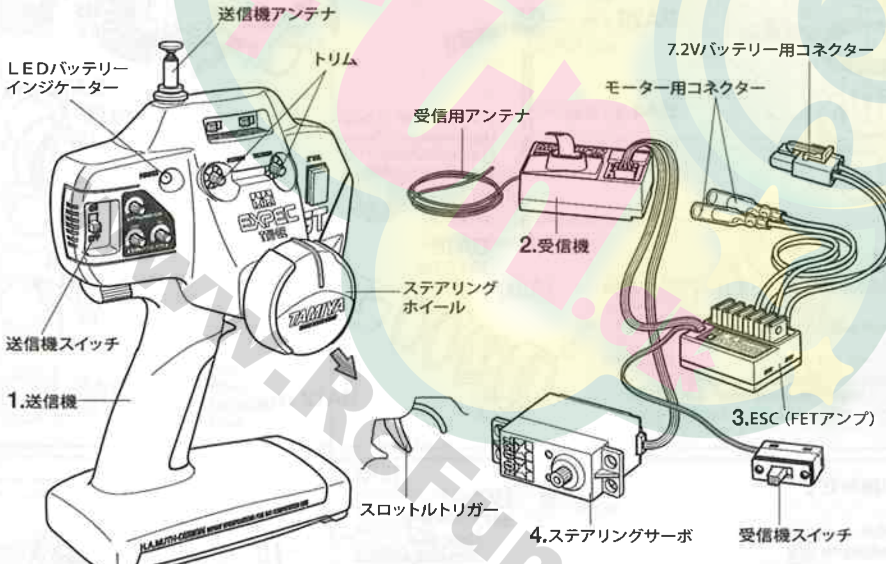

《スティックタイプ送信機》STICK TYPE TRANSMITTER

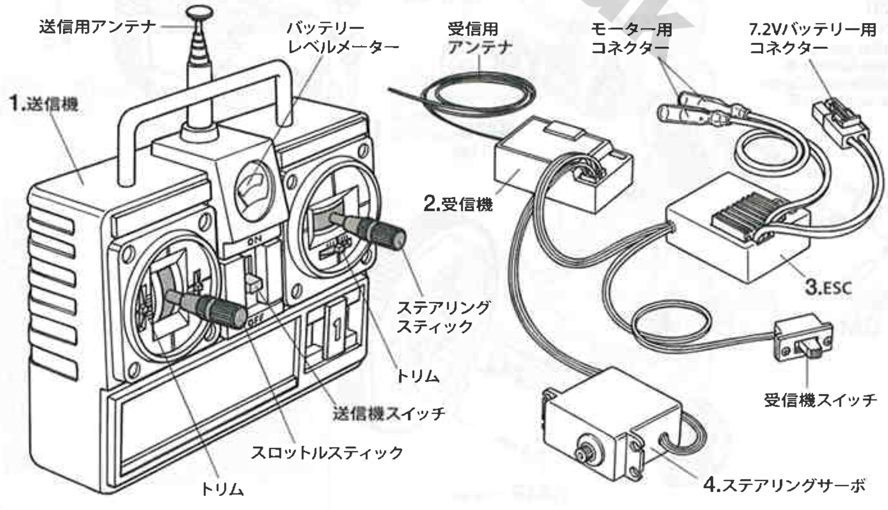

《2チャンネルプロポの名称》

1. ●送信機＝コントロールボックスとなるもので、ステアリング、スロットルの操作を電波信号に変えて発信します。
●ステアリングホイール、スロットルトリガー＝ステアリングホイールでステアリングサーボを、スロットルトリガーでESC（FETアンプ）をコントロールします。
2. ●受信機＝送信機からの電波を受け、それをESC（FETアンプ）やサーボにつたえます。
3. ●ESC（FETアンプ）＝受信機が受けた電波信号を電気的な信号に変え、車のスピードをコントロールします。
4. ●ステアリングサーボ＝受信機が受けた電波信号を機械的な動きに変え、ハンドルを切ります。

COMPOSITION OF 2 CHANNEL R/C UNIT

1. ●Transmitter: Serves as control box. Steering wheel/stick and throttle trigger/stick movements are transformed into radio signals which are transmitted through the antenna.
●Wheel & Trigger: Moves servos, which steer car and adjust throttle.
2. ●Receiver: Accepts signals from the transmitter and converts them into pulses that operate the model's servo and speed controller.
3. ●Electronic speed controller: Accepts signals received from the receiver and controls the current going to the motor.
4. ●Steering servo: Transforms signals received from the receiver into mechanical movements.

ZUSAMMENSTELLUNG DER 2-KANAL RC-EINHEIT

1. ●Sender: Dient als Steuergerät. Lenkrad/-knüppel- und Gaszuggriff/- knüppelbewegungen werden in Funksignale umgewandelt und über die Antenne ausgesendet.
●Lenkrad und Gaszuggriff: Setzt die Servos in Bewegung, welche das Auto lenken und Gas geben.
2. ●Empfänger: Der Empfänger nimmt die Signale des Senders auf und wandelt sie in Steuerimpulse für das Lenkservo und den Fahrregler um.
3. ●Elektronischer Fahrregler: Erhält Steuersignale vom Empfänger und regelt den zum Motor fließenden Strom.
4. ●Lenkservo: Wandelt die vom Empfänger kommenden Lenksignale in mechanische Bewegung um.

COMPOSITION D'UN ENSEMBLE R/C 2 VOIES

1. ●Emetteur: sert de boîtier de commande. Les actions sur le manche de direction/volant ou sur le manche de gaz/gâchette sont converties en signaux radio transmis par le biais de l'antenne.
●Volant/Gâchette: permettent de contrôler respectivement la direction et le régime moteur du modèle.
2. ●Récepteur: capte les signaux de l'émetteur, les convertit en impulsions et contrôle les mouvements du(des) servo(s) et le variateur électronique de vitesse.
3. ●Variateur électronique de vitesse: reçoit un signal du récepteur et régule la quantité de courant alimentant le moteur.
4. ●Servo de direction: convertit les signaux émanant du récepteur en mouvements mécaniques.

www.RcFun.dk

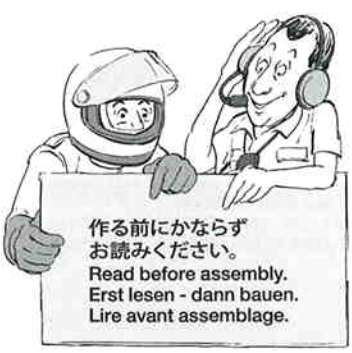

★お買い求めの際、また組み立ての前には必ず内容をお確かめください。万一不良部品、不足部品などありました場合には、お買い求めの販売店にご相談ください。
★小さなビス、ナット類が多く、よく似た形の部品もあります。図をよく見てゆっくり確実に組んでください。金具部品は少し多めに入っています。予備として使ってください。
このマークはモリブデングリスを塗る部分に指示しました。必ず、グリスアップして、組みこんでください。

★Study the instructions thoroughly before assembly.
★There are many small screws, nuts and similar parts. Assemble them carefully referring to the drawings. To prevent trouble and finish the model with good performance, it is necessary to assemble each step exactly as shown.
Apply molybdenum grease to the places shown by this mark. Apply grease first, then assemble.

★Vor Baubeginn die Bauanleitung genau durchlesen.
★Viele kleine Schrauben und Muttern etc. müssen genau der Anleitung nach eingebaut werden. Exaktes Bauen bringt ein gutes Modell mit bester Leistung.
Stellen mit diesem Zeichen erst Molybdänfett, dann zusammenbauen.

★Assimilez les instructions parfaitement avant l'assemblage.
★Il y a beaucoup de petites vis, d'écrous et de pièces similaires. Les assembler soigneusement en se référant aux dessins. Pour éviter les erreurs suivre les stades du montage dans l'ordre indiqué.
Graisse de molybdène les endroits indiqués par ce symbole. Graisser d'abord, assembler ensuite.

A

1 ~ 4

袋詰Aを使用します
BAG A / BEUTEL A / SACHET A

1

BA4 ×2 — 2×25㎜キャップスクリュー / Cap screw / Zylinderkopfschraube / Vis à tête cylindrique

BA6 ×2 — 2㎜ロックナット / Lock nut / Sicherungsmutter / Ecrou de blocage

BA12 ×4 — 1510ベアリング / Ball bearing / Kugellager / Roulement à billes

BA15 ×4 — 850ベアリング / Ball bearing / Kugellager / Roulement à billes

BA16 ×12 — 10×0.1㎜シム / Shim / Scheibe / Cale

BA22 ×2 — 620スラストベアリング / Ball thrust bearing / Druckkugellager / Butée à billes

BA23 ×18 — 3㎜スチールボール / Ball / Kugel / Bille

BA24 ×2 — デフスプリング / Diff spring / Differentialfeder / Ressort de diff

2

BA3 ×4 — 3×5㎜フラットビス / Screw / Schraube / Vis

BA7 ×1 — 4㎜Eリング / E-Ring / Circlip

BA8 ×1 — 2㎜Eリング / E-Ring / Circlip

BA13 ×1 — 1060ベアリング / Ball bearing / Kugellager / Roulement à billes

BA14 ×2 — 1050ベアリング / Ball bearing / Kugellager / Roulement à billes

BA17 ×1 — 6×0.1㎜シム / Shim / Scheibe / Cale

BA18 ×4 — 5×0.1㎜シム / Shim / Scheibe / Cale

BA19 ×2 — 2×8㎜シャフト / Shaft / Achse / Axe

BA26 ×1 — ウレタンブッシュ / Urethane bushing / Urethan-Buchse / Bague polyuréthane

1 ボールデフの組み立て / Ball differential / Kugeldifferential / Différentiel à billes

★2個作ります。
★Make 2.
★2 Satz anfertigen.
★Faire 2 jeux.

★ボールデフの組み立てにはボールデフグリスを使用します。
★Apply Ball Diff Grease to the differential during assembly.
★Differentialgetriebe während des Zusammenbaus mit Fett für Kugeldifferential einschmieren.
★Appliquer de la Graisse pour différentiel à billes sur le différentiel, avant assemblage.

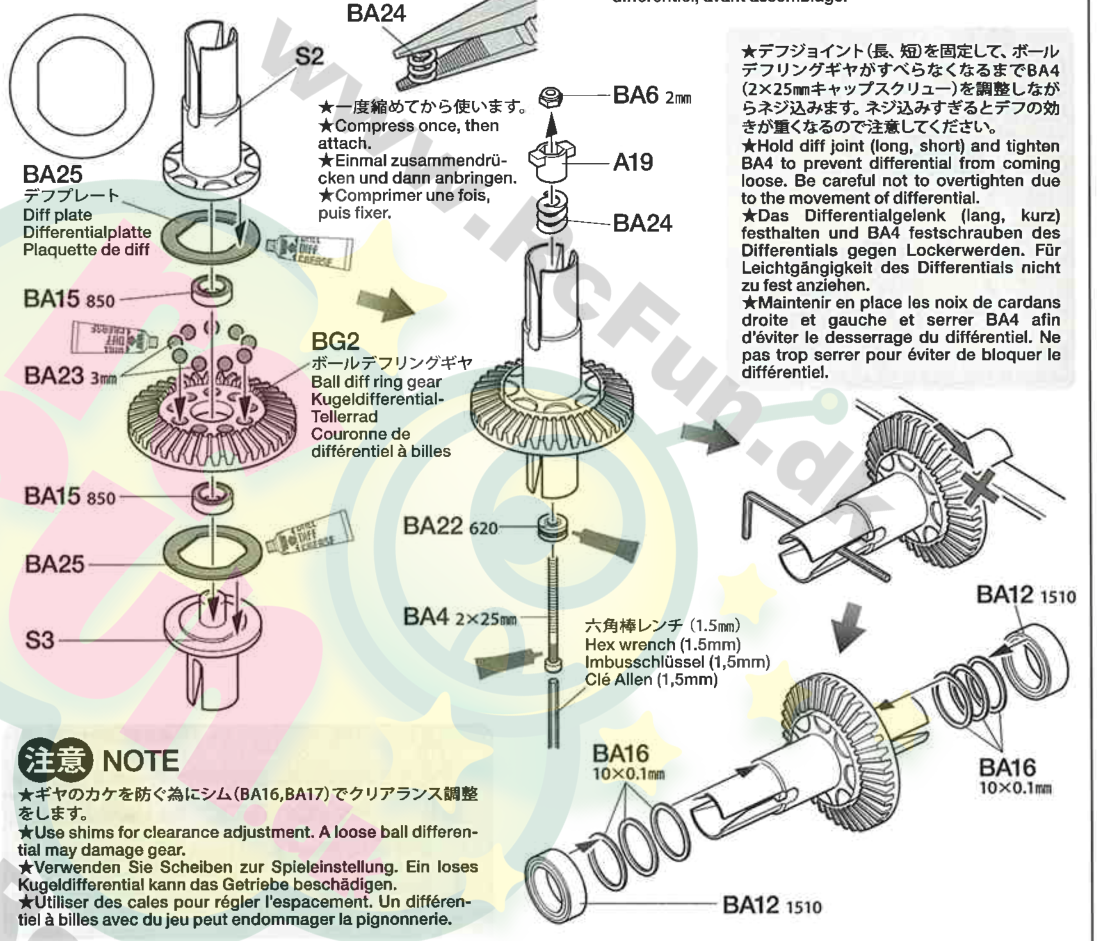

★デフジョイント（長、短）を固定して、ボールデフリングギヤがすべらなくなるまでBA4（2×25㎜キャップスクリュー）を調整しながらネジ込みます。ネジ込みすぎるとデフの効きが重くなるので注意してください。
★Hold diff joint (long, short) and tighten BA4 to prevent differential from coming loose. Be careful not to overtighten due to the movement of differential.
★Das Differentialgelenk (lang, kurz) festhalten und BA4 festschrauben des Differentials gegen Lockerwerden. Für Leichtgängigkeit des Differentials nicht zu fest anziehen.
★Maintenir en place les noix de cardans droite et gauche et serrer BA4 afin d'éviter le desserrage du différentiel. Ne pas trop serrer pour éviter de bloquer le différentiel.

注意 NOTE

★ギヤのカケを防ぐ為にシム（BA16,BA17）でクリアランス調整をします。
★Use shims for clearance adjustment. A loose ball differential may damage gear.
★Verwenden Sie Scheiben zur Spieleinstellung. Ein loses Kugeldifferential kann das Getriebe beschädigen.
★Utiliser des cales pour régler l'espacement. Un différentiel à billes avec du jeu peut endommager la pignonnerie.

2 スパーギヤの組み立て / Spur gear / Stirnradgetriebe / Pignon intermédiaire

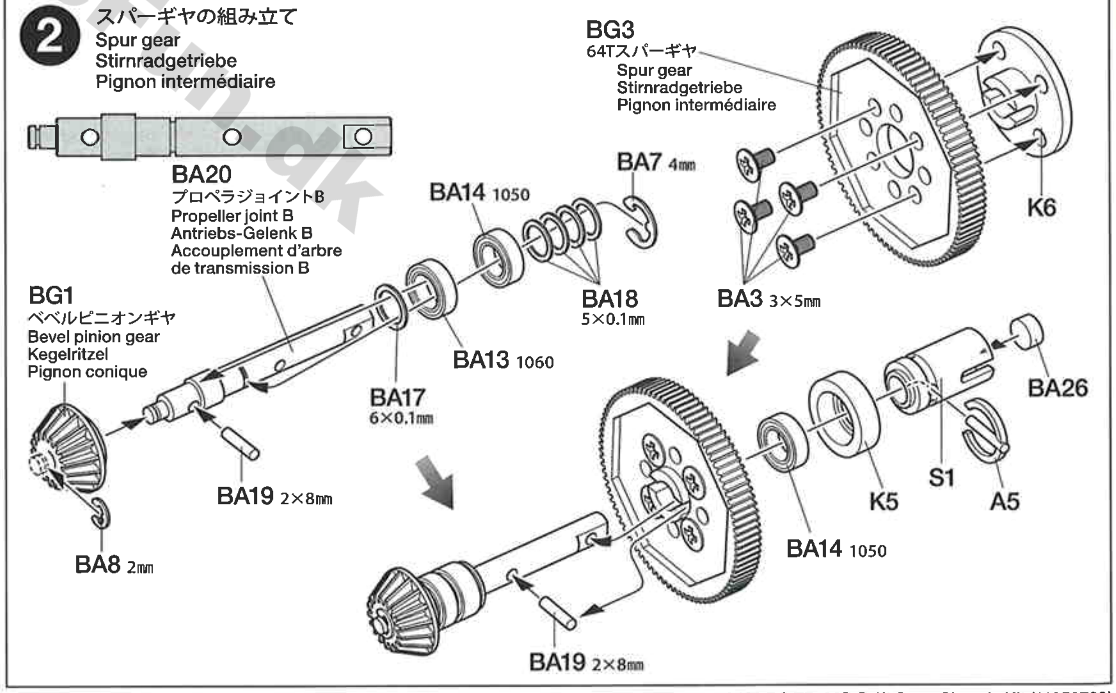

www.RCFun.dk

3

BA1 ×6
3×10㎜丸ビス
Screw
Schraube
Vis

BA2 ×6
3×10㎜皿ビス
Screw
Schraube
Vis

BA5 ×2
3×10㎜ホロービス
Screw
Schraube
Vis

BA9 ×2
5㎜ピローボール
Ball connector
Kugelkopf
Connecteur à rotule

BA11 ×2
5㎜ピローボールナット（短）
Ball connector nut (short)
Kugelkopf-Mutter (kurz)
Ecrou-connecteur à rotule (court)

4

BA1 ×6
3×10㎜丸ビス
Screw
Schraube
Vis

BA5 ×2
3×10㎜ホロービス
Screw
Schraube
Vis

BA8 ×1
2㎜Eリング
E-Ring
Circlip

BA10 ×2
5㎜ピローボールナット
Ball connector nut
Kugelkopf-Mutter
Ecrou-connecteur à rotule

BA13 ×1
1060ベアリング
Ball bearing
Kugellager
Roulement à billes

BA14 ×1
1050ベアリング
Ball bearing
Kugellager
Roulement à billes

BA17 ×1
6×0.1㎜シム
Shim
Scheibe
Cale

BA18 ×4
5×0.1㎜シム
Shim
Scheibe
Cale

BA19 ×1
2×8㎜シャフト
Shaft
Achse
Axe

BA21 ×1
プロペラジョイントA
Propeller joint A
Antriebs-Gelenk A
Accouplement d'arbre de transmission A

BA26 ×1
ウレタンブッシュ
Urethane bushing
Urethan-Buchse
Bague polyuréthane

注意 NOTE

★ギヤのカケを防ぐ為にシム(BA16、BA17)でクリアランス調整をします。
★Use shims for clearance adjustment. A loose ball differential may damage gear.
★Verwenden Sie Scheiben zur Spieleinstellung. Ein loses Kugeldifferential kann das Getriebe beschädigen.
★Utiliser des cales pour régler l'espacement. Un différen-tiel à billes avec du jeu peut endommager la pignonnerie.

3 リヤギヤケースの組み立て
Rear gearbox
Hinteres Getriebegehäuse
Carter arrière

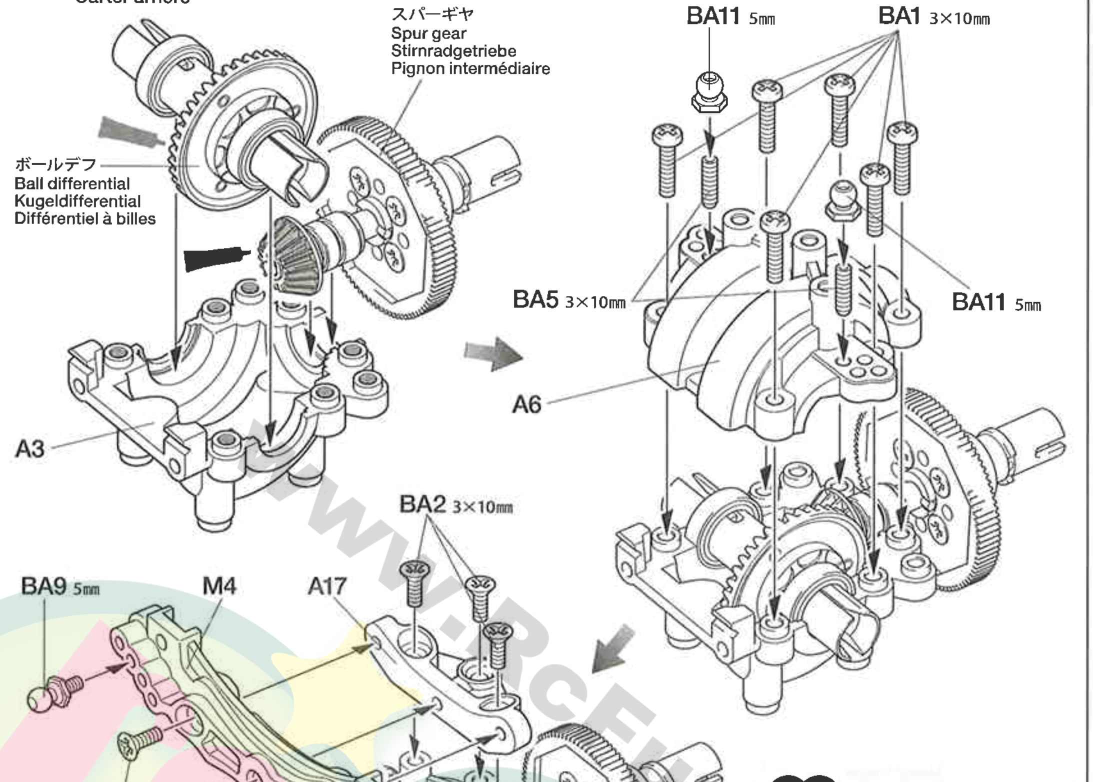

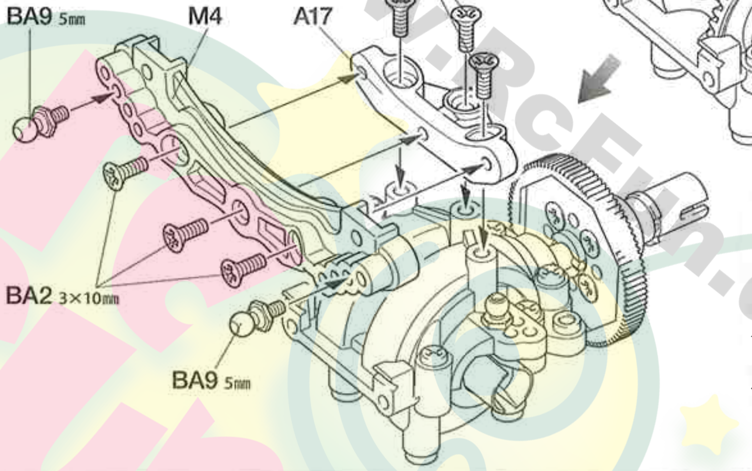

注意 NOTE

★ネジがきつい場合は、ネジの先端にグリス(アンチウェア等)を塗ってねじ込みます。
★Apply grease (e.g. anti-wear grease) to screw tip if the fit is tight.
★Auf die Schraubenspitze Fett auftragen (d.h. Verschleiß minderndes Fett) falls der Sitz zu stramm ist.
★Appliquer de la graisse (type anti-usure) à l'extrémité de la vis si l'assemblage est trop juste.

4 フロントギヤケースの組み立て
Front gearbox
Vorderes Getriebegehäuse
Carter avant

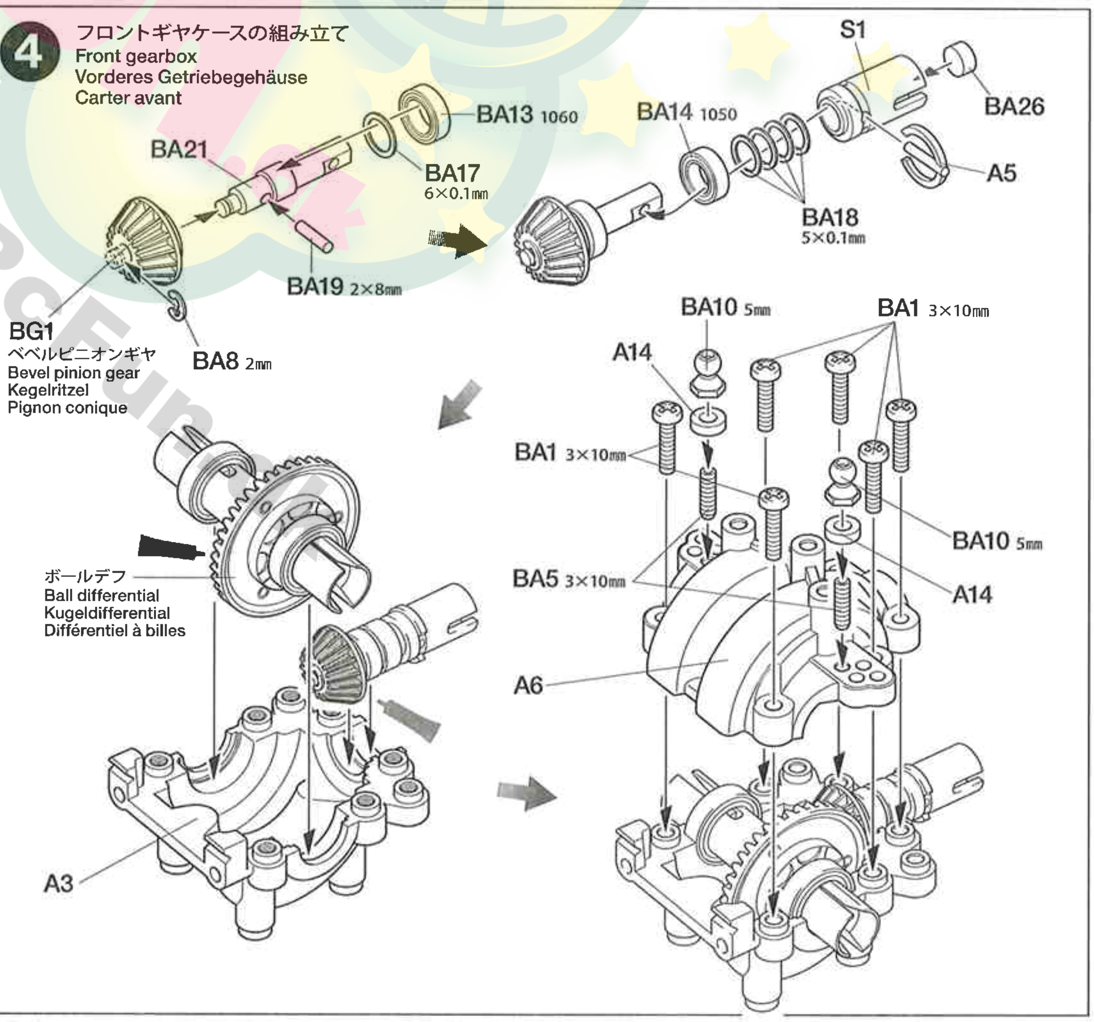

B ❺~❿

袋詰Bを使用します
BAG B / BEUTEL B / SACHET B

❺

3×10㎜キャップスクリュー
Cap screw
Zylinderkopfschraube
Vis à tête cylindrique
BB9 ×1

3×6㎜六角丸ビス
Screw
Schraube
Vis
BB10 ×2

3×3㎜イモネジ
Grub screw
Madenschraube
Vis pointeau
BB12 ×1

3×0.5㎜スペーサー
Spacer
Distanzring
Entretoise
BB16 ×2

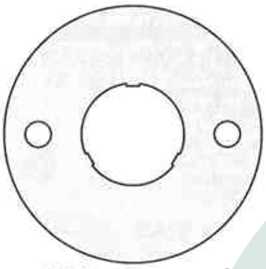
BB17 ×1
モータープレート
Motor plate
Motor-Platte
Plaquette-moteur

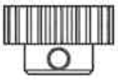
BB19 ×1
22Tピニオンギヤ
22T Pinion gear
22Z Motorritzel
Pignon moteur 22 dents

❻

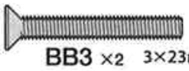
BB3 ×2
3×23㎜皿ビス
Screw
Schraube
Vis

BB4 ×1
3×16㎜皿ビス
Screw
Schraube
Vis

BB6 ×7
3×8㎜皿ビス
Screw
Schraube
Vis

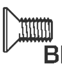
BB7 ×2
3×6㎜皿ビス
Screw
Schraube
Vis

❼

BA1 ×1
3×10㎜丸ビス
Screw
Schraube
Vis

BB1 ×1
3×8㎜丸ビス
Screw
Schraube
Vis

BB8 ×1
3×15㎜フラットビス
Screw
Schraube
Vis

★トランスポンダーはRCメカのサイズによってはステアリングサーボの上に搭載することもできます。
★Depending on its size, transponder may also be installed on top of the steering servo.
★Je nach Größe kann der Transponder auch oben auf dem Lenkservo angebracht werden.
★Selon sa taille, le transpondeur peut aussi être installé par-dessus le servo de direction.

❺ モーターマウントの組み立て
Motor mount
Motor-Lager
Support-moteur

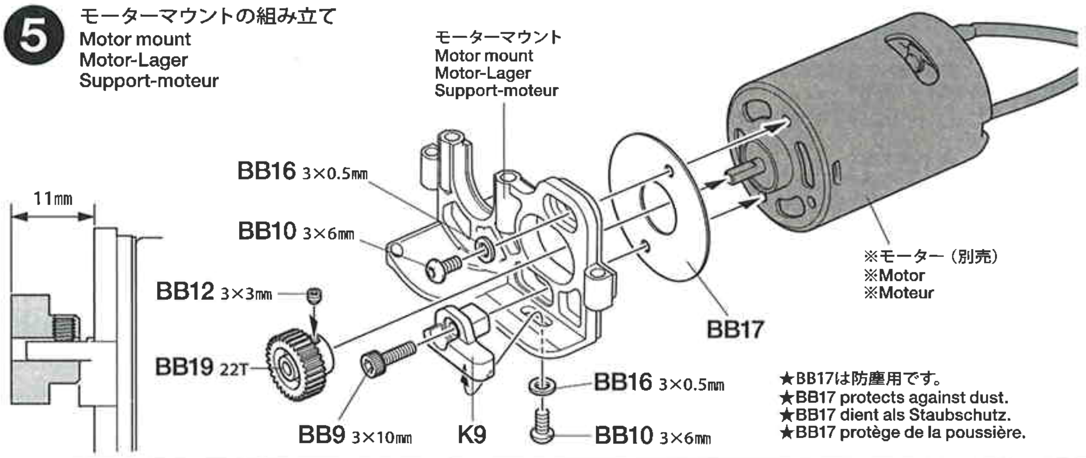

★BB17は防塵用です。
★BB17 protects against dust.
★BB17 dient als Staubschutz.
★BB17 protège de la poussière.

❻ リヤギヤケースの取り付け
Attaching rear gearbox
Hinteres Getriebegehäuse-Einbau
Fixation du pont arrière

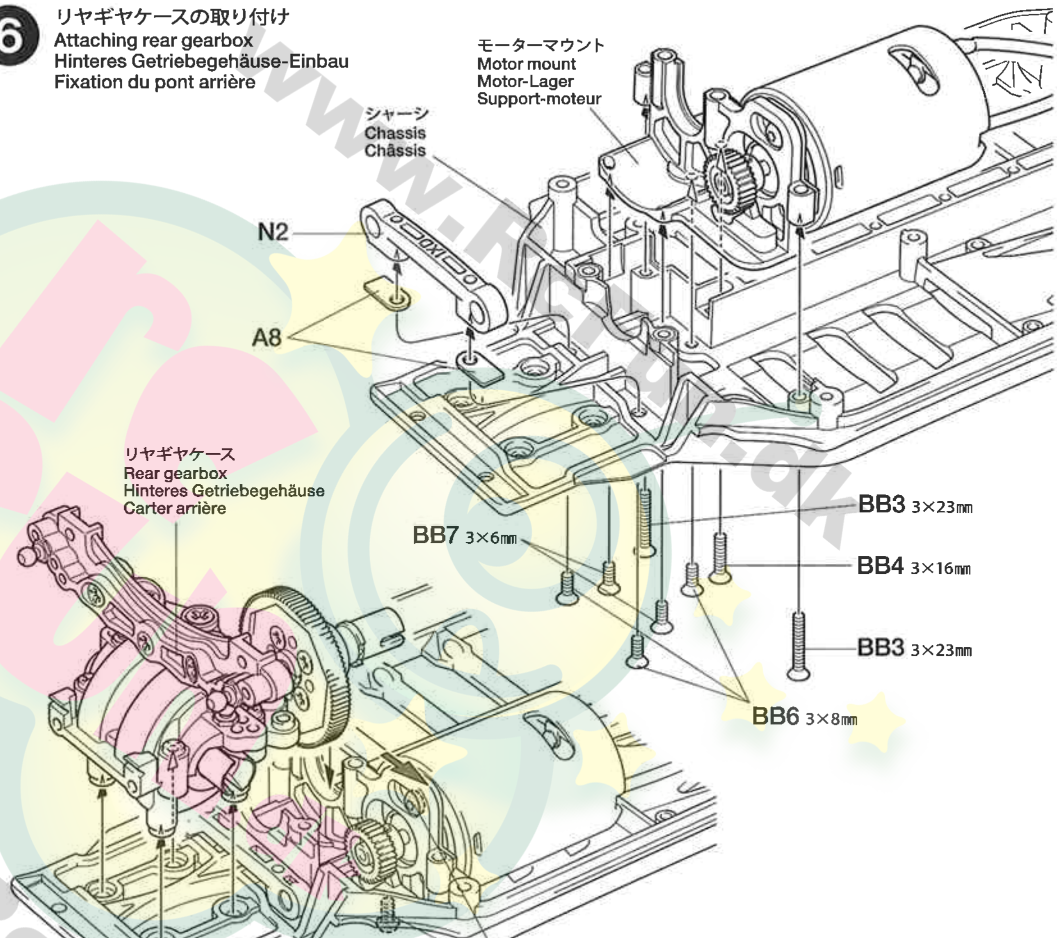

★BB10(3×6㎜六角丸ビス)をゆるめてモーターを外側に寄せておきます。
★Loosen BB10 (3x6mm Screw) to position motor towards the outside.
★BB10 (3x6mm Schraube) etwas lockern um Motor nach außen zu versetzen.
★Desserrer BB10 (vis 3x6mm) pour positionner le moteur vers l'extérieur.

❼ トランスポンダーホルダー
Transponder stay
Transponder-Halterung
Support de transpondeur

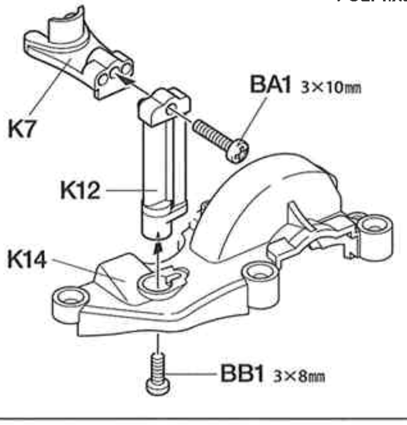

《サーボ上に搭載する場合》
When attaching on top of servo
Bei Anbringung oben auf dem Servo
Pour fixation au dessus du servo

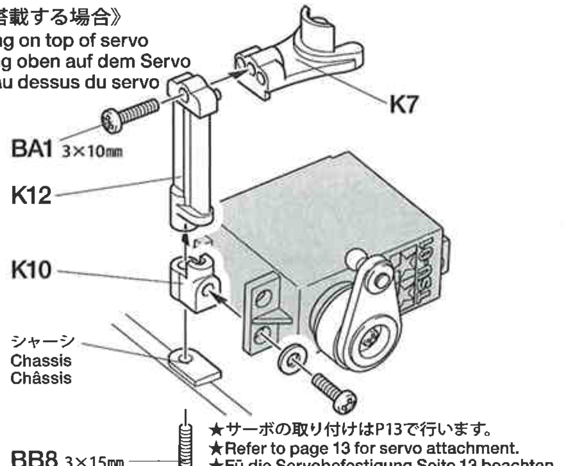

★サーボの取り付けはP13で行います。
★Refer to page 13 for servo attachment.
★Fū die Servobefestigung Seite 13 beachten.
★Se reporter page 13 pour la fixation du servo.

8

BA1 ×2 3×10㎜丸ビス Screw Schraube Vis

BB2 ×1 3×6㎜丸ビス Screw Schraube Vis

BB5 ×4 3×12㎜皿ビス Screw Schraube Vis

★46T以上のピニオンギヤ（オプション）を取り付ける場合は削ります。
★Cut away when installing pinion gears of 46T or greater.
★Wegschneiden, falls Antriebszahnräder mit 46 oder mehr Zähnen eingebaut werden.
★Découper pour installer un pignon à partir de 46 dents.

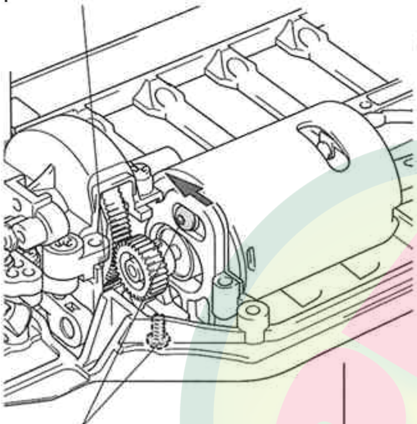

★ギヤが軽くまわるようにすきまを調節してモーターを固定してください。
★Allow clearance for gears to run smoothly.
★Den Zahnrädern genügend Spiel für zügigen Lauf geben.
★Ajuster l'espace pour permettre la libre rotation des pignons.

8 ギヤカバーの取り付け
Attaching gear cover
Einbau der Getriebe-Abdeckung
Fixation du couvercle de pignons

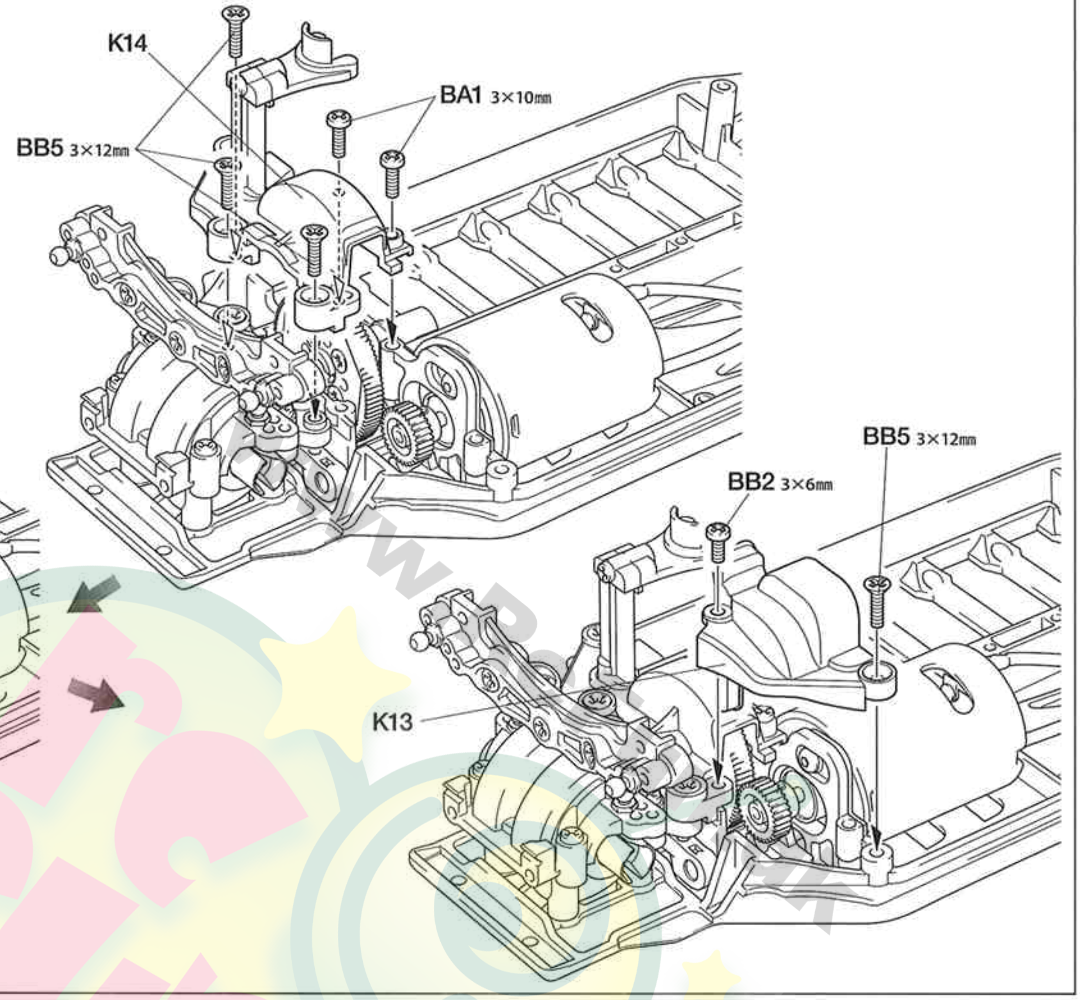

9

BA1 ×2 3×10㎜丸ビス Screw Schraube Vis

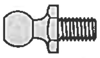
BA9 ×3 5㎜ピローボール Ball connector Kugelkopf Connecteur à rotule

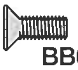
BB6 ×2 3×8㎜皿ビス Screw Schraube Vis

BB11 ×2 3×12㎜ホロービス Screw Schraube Vis

BB13 ×4 850メタル Metal bearing Metall-Lager Palier en métal

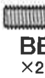
BB14 ×2 4.5×3.5㎜フランジパイプ Flanged tube Kragenrohr Tube à flasque

BB15 ×2 3×23㎜ターンバックルシャフト Turn-buckle shaft Spann-Achse Biellette à pas inversés

BB18 ×4 5㎜アジャスター Adjuster Einstellstück Chape à rotule

BB20 ×2 ステアリングポスト Steering post Lagerzapfen der Lenkung Colonnette de direction

9 ステアリングワイパーの取り付け
Attaching steering linkage
Einbau des Lenkgestänges
Fixation des biellettes de direction

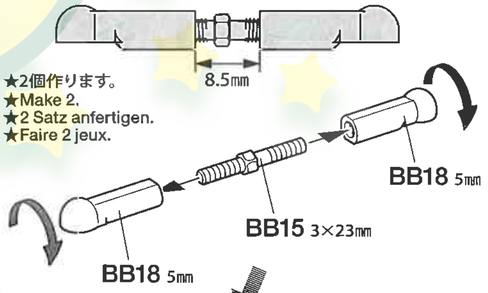

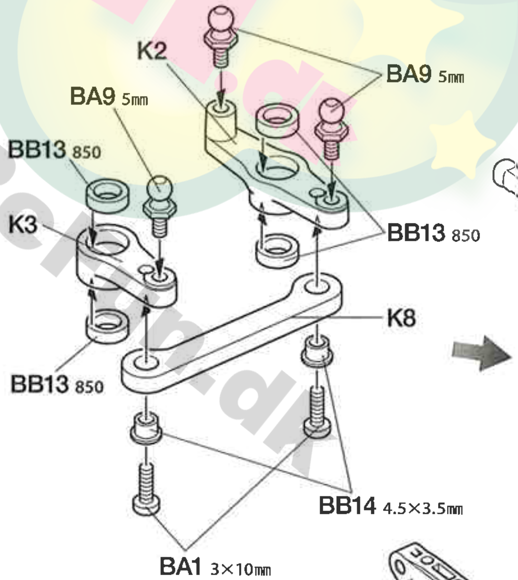

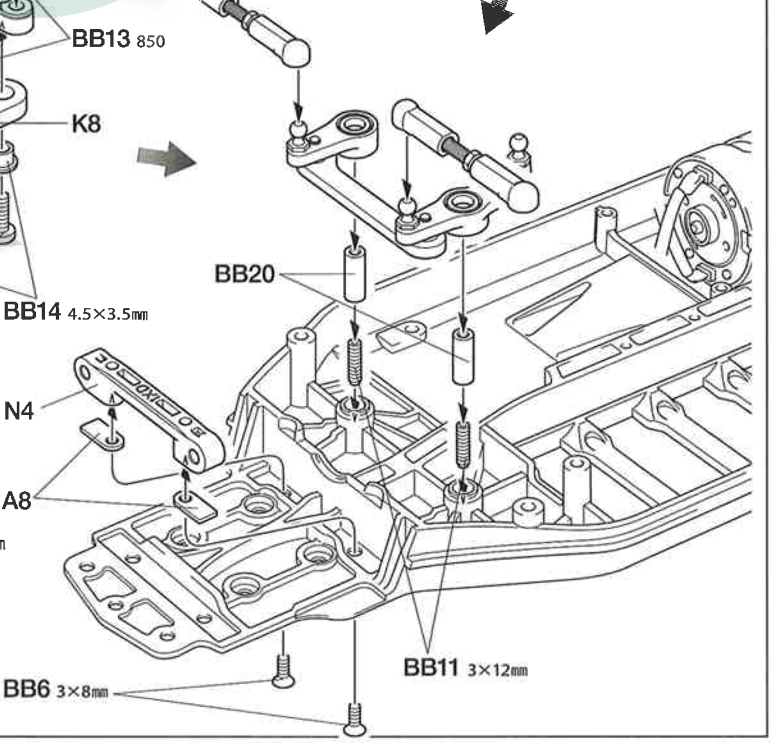

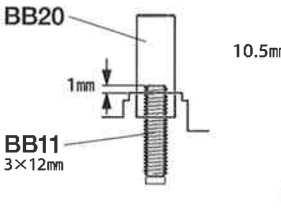

10

BB6 ×4 3×8mm皿ビス
Screw
Schraube
Vis

C

11～**19**
袋詰Cを使用します
BAG C / BEUTEL C / SACHET C

11

BA5 ×2 3×10mmホロービス
Screw
Schraube
Vis

BA9 ×2 5mmピローボール
Ball connector
Kugelkopf
Connecteur à rotule

BC4 ×2 3×46mmシャフト
Shaft
Achse
Axe

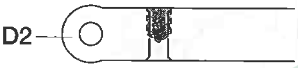

★3mmの穴を半分まであけます。
★Widen hole with 3mm drill as shown. Do not drill through other side.
★Loch mit einem 3mm Bohrer wie abgebildet aufbohren. Nicht ganz durchbohren.
★Elargir le trou avec un foret de 3mm uniquement sur sa motilé supérieure.

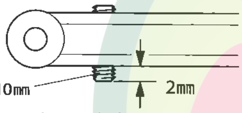

★BA5（3×10mmホロービス）を図の位置までネジ込んでおいてください。
★Screw in as shown (BA5).
★Wie abgebildet zusammenschrauben (BA5).
★Visser comme montré (BA5).

12

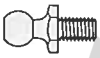
BA9 ×2 5mmピローボール
Ball connector
Kugelkopf
Connecteur à rotule

BA14 ×2 1050ベアリング
Ball bearing
Kugellager
Roulement à billes

BB18 ×4 5mmアジャスター
Adjuster
Einstellstück
Chape à rotule

BC3 ×2 3×32mmターンバックルシャフト
Turn-buckle shaft
Spann-Achse
Biellette à pas inversés

BC9 ×2 ホイールアクスル
Wheel axle
Rad-Achse
Axe de roue

BC10 ×2 3mmOリング（黒）
O-ring (black)
O-Ring (schwarz)
Joint torique (noir)

《ターンバックルシャフト》
Turn-buckle shaft
Spann-Achse
Biellette à pas inversés

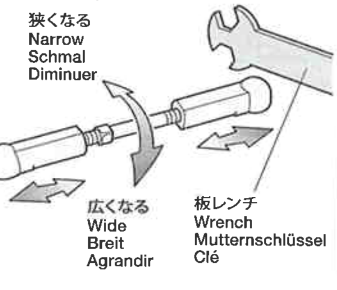

10 フロントギヤケースの取り付け
Attaching front gearbox
Vorderes Getriebegehäuse-Einbau
Fixation du pont avant

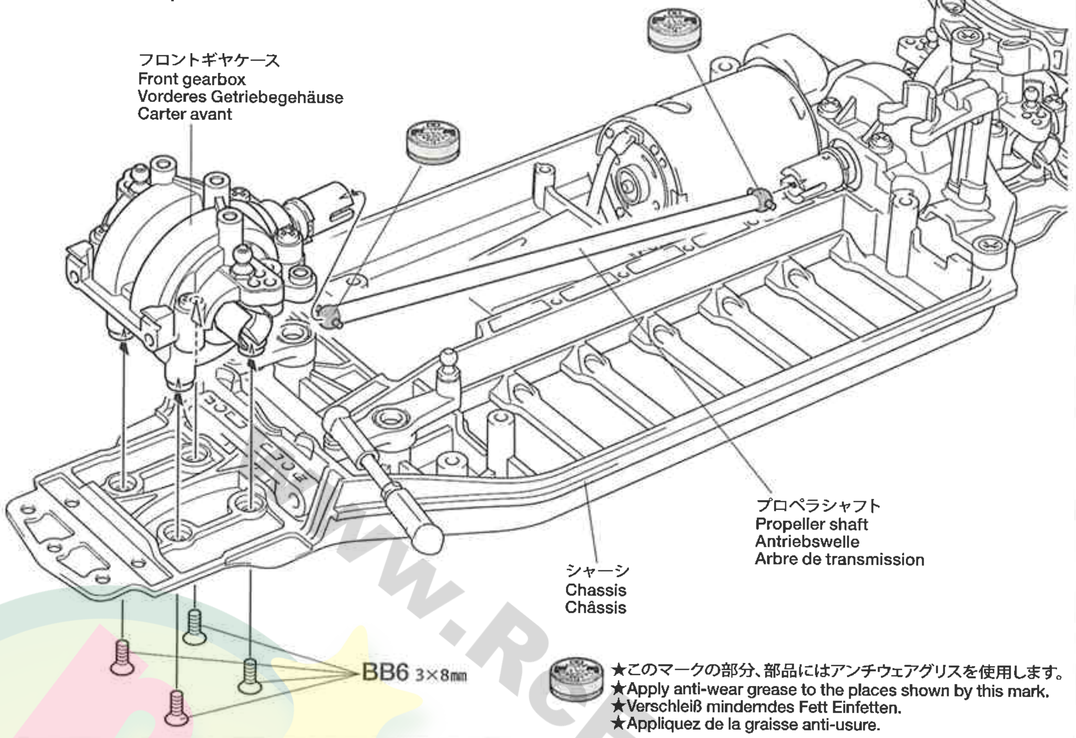

★このマークの部分、部品にはアンチウェアグリスを使用します。
★Apply anti-wear grease to the places shown by this mark.
★Verschleiß mindemdes Fett Einfetten.
★Appliquez de la graisse anti-usure.

11 リヤアームの組み立て
Rear arms
Hintere Lenker
Triangles arrière

★サスアームはリバーシブルタイプです。BA9（5mmピローボール）の取り付け位置に注意してください。
★Reversible suspension arms included. Check the positions of BA9 (5mm ball connector) carefully.
★Umdrehbare Aufhängungslenker sind enthalten. Die Stellung von BBA9 (5mm Kugelkopf) sorgfältig prüfen.
★Des bras de suspension réversibles sont inclus. Bien vérifier les positions de BA9 (rotules 5mm).

★グリスを塗ってA2が落ちないように組み立てます。
★Apply grease to A2 and make sure not to lose them during assembly.
★Aus A2 Fett auftragen und darauf achten, dass beim Zusammenbau nichts herunterfällt.
★Appliquer de la graisse sur A2. Attention à ne pas les égarer durant l'assemblage.

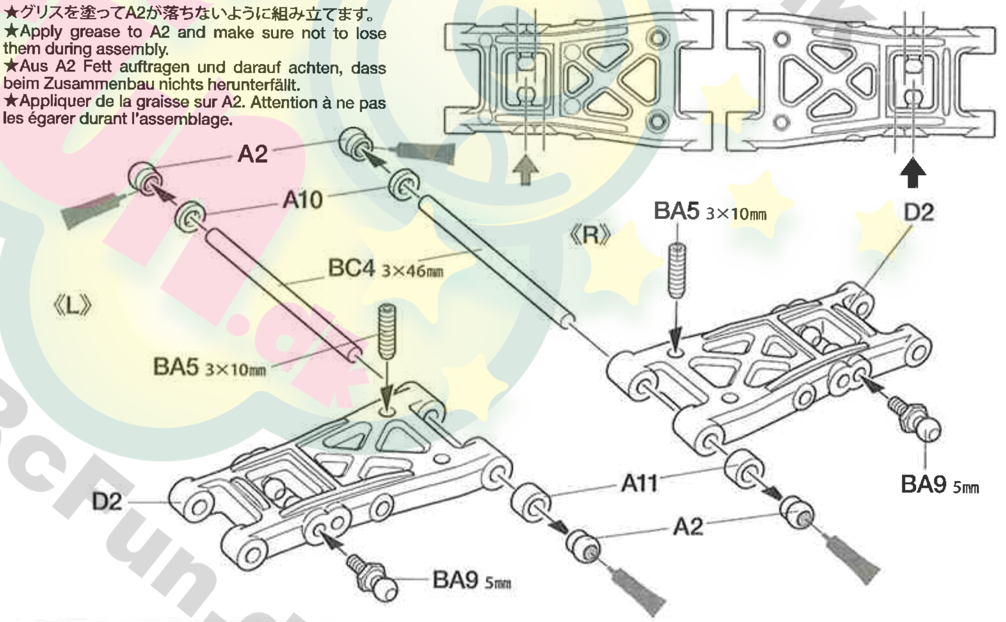

12 リヤアクスルの組み立て
Rear axles
Hinterachsen
Essieux arrière

★2個作ります。
★Make 2.
★2 Satz anfertigen.
★Faire 2 jeux.

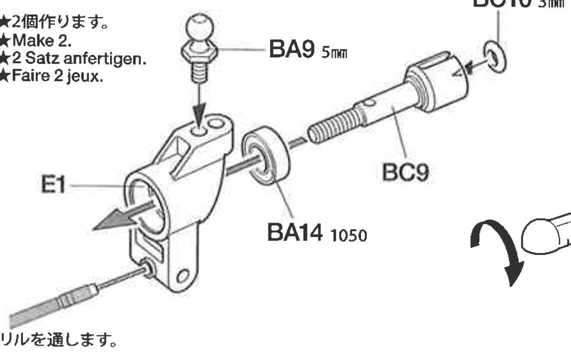

★2.5mmドリルを通します。
★Make 2.5mm hole as shown.
★2,5mm Loch wie abgebildet bohren.
★Percer un trou de 2,5mm comme indiqué.

《リヤアッパーアーム》
Rear upper arm
Hinterer oberer Lenker
Tirant arrière
★2個作ります。
★Make 2.
★2 Satz anfertigen.
★Faire 2 jeux.

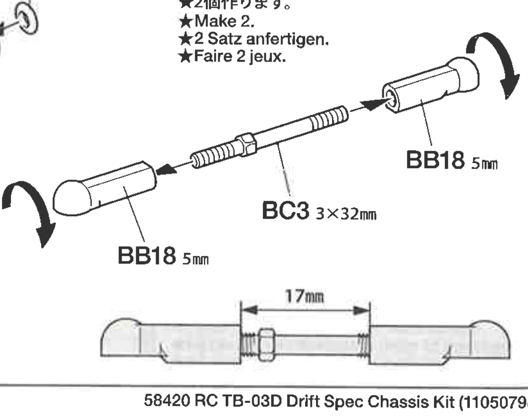

13

BB6 ×2 3×8㎜皿ビス
Screw
Schraube
Vis

13 リヤアームの取り付け
Attaching rear arms
Einbau der hinteren Lenker
Fixation des triangles arrière

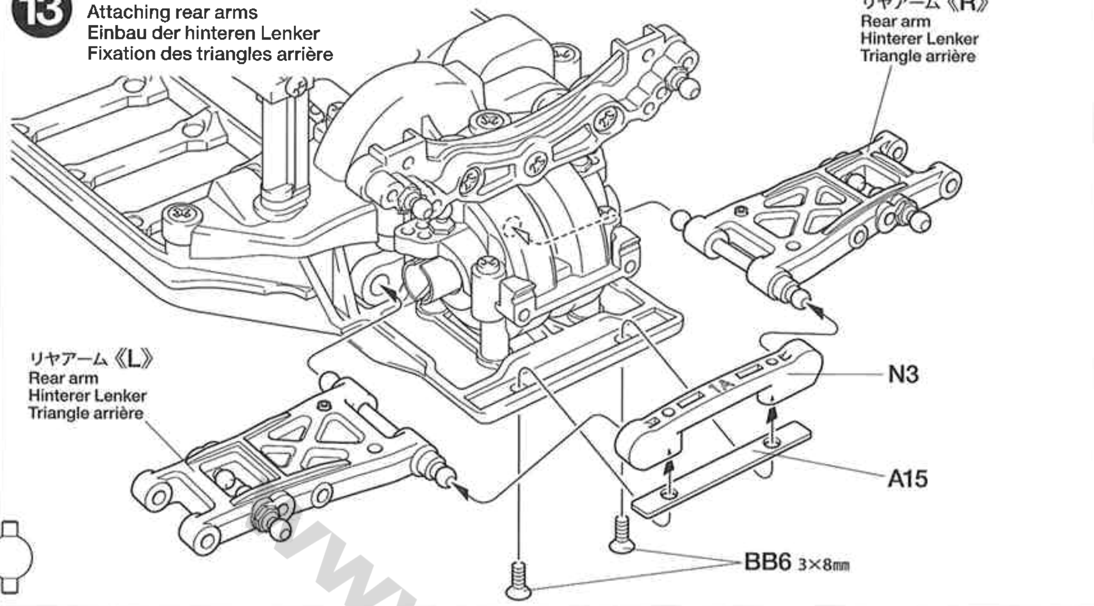

14

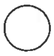

BA26 ×2 ウレタンブッシュ
Urethane bushing
Urethan-Buchse
Bague polyuréthane

BB12 ×2 3×3㎜イモネジ
Grub screw
Madenschraube
Vis pointeau

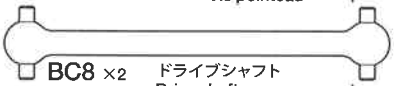

BC8 ×2 ドライブシャフト
Drive shaft
Antriebswelle
Arbre d'entraînement

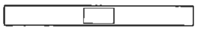

BC5 ×2 2.6×25㎜シャフト
Shaft
Achse
Axe

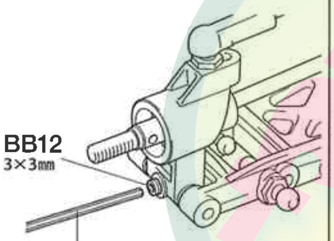

六角棒レンチ（1.5㎜）
Hex wrench (1.5mm)
Imbusschlüssel (1,5mm)
Clé Allen (1,5mm)

14 リヤアクスルの取り付け
Attaching rear axles
Hinterachsen-Einbau
Fixation des essieux arrière

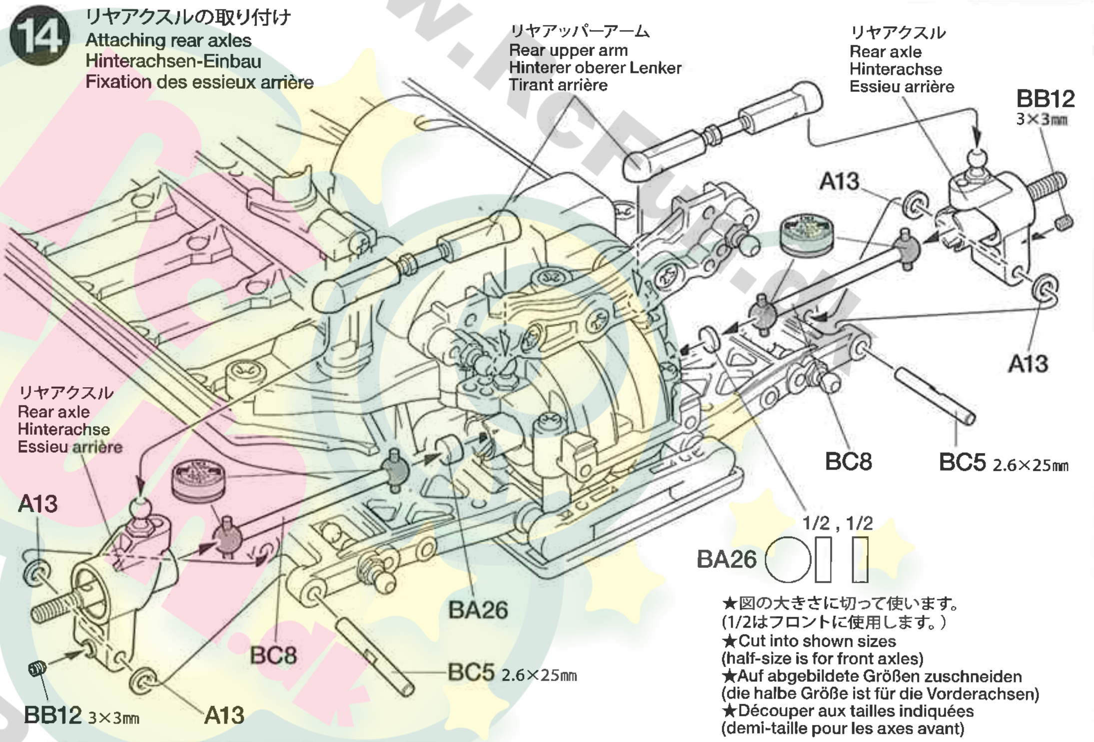

★図の大きさに切って使います。
(1/2はフロントに使用します。)
★Cut into shown sizes
(half-size is for front axles)
★Auf abgebildete Größen zuschneiden
(die halbe Größe ist für die Vorderachsen)
★Découper aux tailles indiquées
(demi-taille pour les axes avant)

15

BA5 ×2 3×10㎜ホロービス
Screw
Schraube
Vis

BA9 ×2 5㎜ピローボール
Ball connector
Kugelkopf
Connecteur à rotule

BC4 ×2 3×46㎜シャフト
Shaft
Achse
Axe

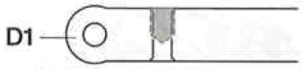

★3㎜の穴を半分まであけます。
★Widen hole with 3mm drill as shown. Do not drill through other side.
★Loch mit einem 3mm Bohrer wie abgebildet aufbohren. Nicht ganz durchbohren.
★Elargir le trou avec un foret de 3mm uniquement sur sa motilé supérieure.

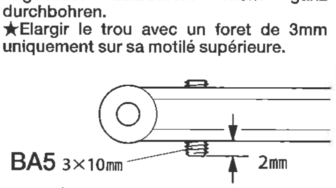

★BA5（3×10㎜ホロービス）を図の位置までネジ込んでおいてください。
★Screw in as shown (BA5).
★Wie abgebildet zusammenschrauben (BA5).
★Visser comme montré (BA5).

15 フロントアームの組み立て
Front arms
Vordere Lenker
Triangles avant

★サスアームはリバーシブルタイプです。BA9（5㎜ピローボール）の取り付け位置に注意してください。
★Reversible suspension arms included. Check the positions of BA9 (5mm ball connector) carefully.
★Umdrehbare Aufhängungslenker sind enthalten. Die Stellung von BA9 (5mm Kugelkopf) sorgfältig prüfen.
★Des bras de suspension réversibles sont inclus. Bien vérifier les positions de BA9 (rotules 5mm).

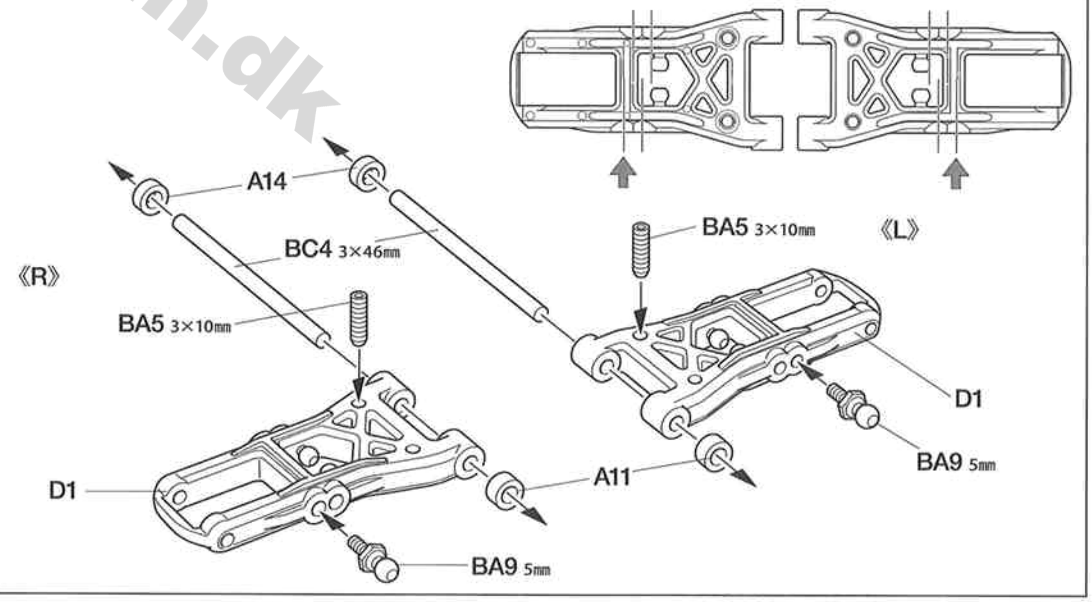

www.RcFun.dk

16

BB6 ×2
3×8㎜皿ビス
Screw
Schraube
Vis

17

BA2 ×2
3×10㎜皿ビス
Screw
Schraube
Vis

BA9 ×2
5㎜ピローボール
Ball connector
Kugelkopf
Connecteur à rotule

BA14 ×2
1050ベアリング
Ball bearing
Kugellager
Roulement à billes

BB14 ×2
4.5×3.5㎜フランジパイプ
Flanged tube
Kragenrohr
Tube à flasque

BB18 ×4
5㎜アジャスター
Adjuster
Einstellstück
Chape à rotule

BC1 ×2
5×9㎜六角ピローボール
Ball connector
Kugelkopf
Connecteur à rotule

BC2 ×2
4.6×4.7㎜フランジパイプ
Flanged tube
Kragenrohr
Tube à flasque

BC3 ×2
3×32㎜ターンバックルシャフト
Turn-buckle shaft
Spann-Achse
Biellette à pas inversés

BC7 ×2
3×0.7㎜スペーサー
Spacer
Distanzring
Entretoise

BC9 ×2
ホイールアクスル
Wheel axle
Rad-Achse
Axe de roue

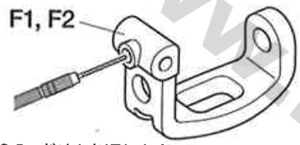

★2.5㎜ドリルを通します。
★Make 2.5mm hole as shown.
★2,5mm Loch wie abgebildet bohren.
★Percer un trou de 2,5mm comme indiqué.

18

BA26 ×2
ウレタンブッシュ
Urethane bushing
Urethan-Buchse
Bague polyuréthane

BB12 ×2
3×3㎜イモネジ
Grub screw
Madenschraube
Vis pointeau

BC6 ×2
2.6×22㎜シャフト
Shaft
Achse
Axe

BC8 ×2
ドライブシャフト
Drive shaft
Antriebswelle
Arbre d'entraînement

16 フロントアームの取り付け
Attaching front arms
Einbau der vorderen Lenker
Fixation des triangles avant

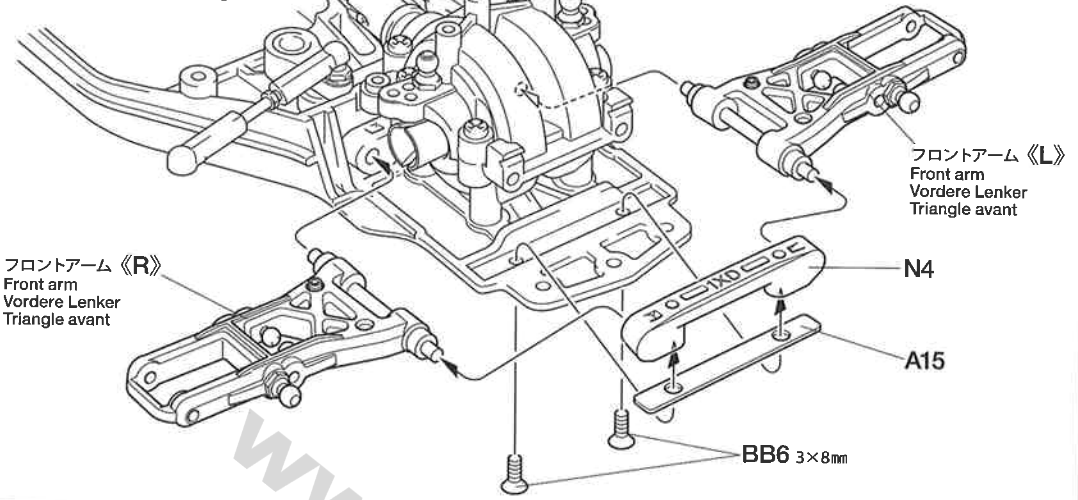

17 フロントアクスルの組み立て
Front axles
Vorderachsen
Essieux avant

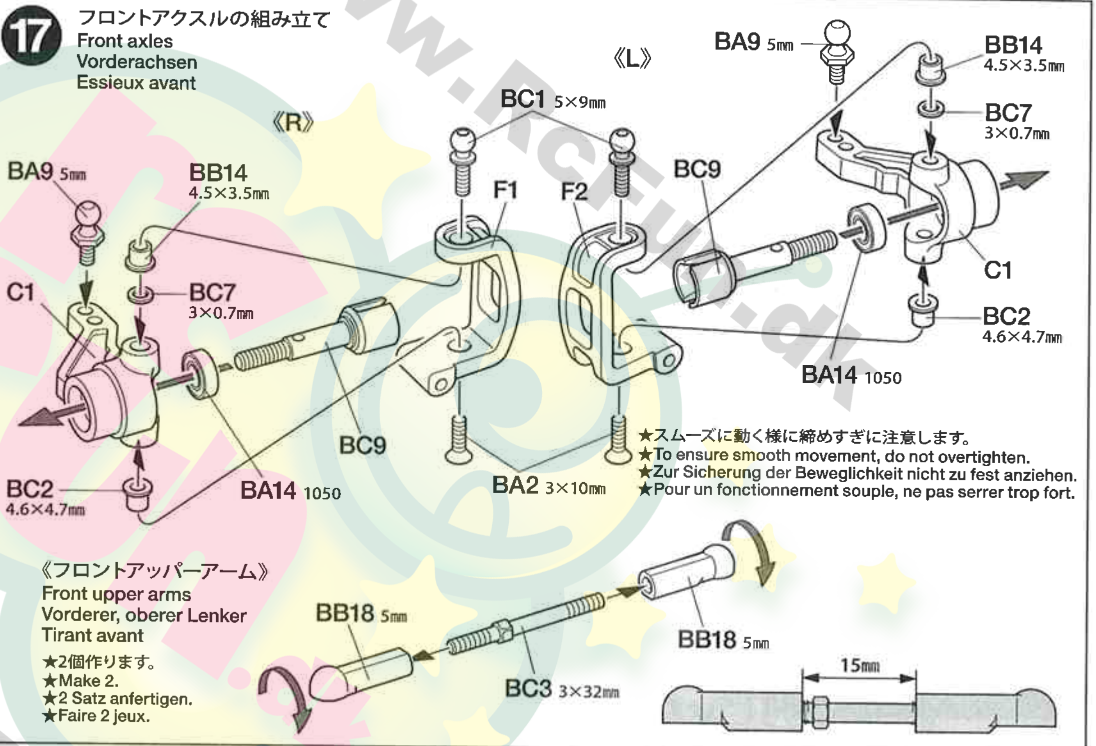

★スムーズに動く様に締めすぎに注意します。
★To ensure smooth movement, do not overtighten.
★Zur Sicherung der Beweglichkeit nicht zu fest anziehen.
★Pour un fonctionnement souple, ne pas serrer trop fort.

《フロントアッパーアーム》
Front upper arms
Vorderer, oberer Lenker
Tirant avant
★2個作ります。
★Make 2.
★2 Satz anfertigen.
★Faire 2 jeux.

18 フロントアクスルの取り付け
Attaching front axles
Vorderachsen-Einbau
Fixation des essieux avant

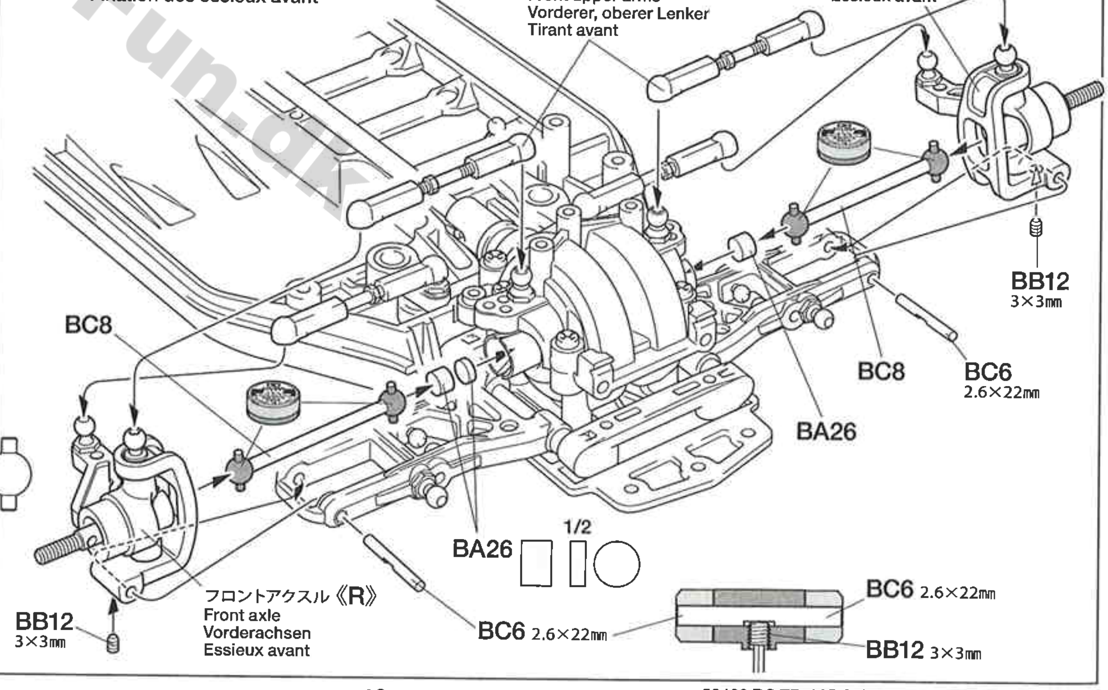

19

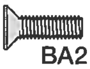
BA2 ×6 — 3×10㎜皿ビス / Screw / Schraube / Vis

BA9 ×2 — 5㎜ピローボール / Ball connector / Kugelkopf / Connecteur à rotule

BB5 ×4 — 3×12㎜皿ビス / Screw / Schraube / Vis

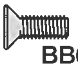
BB6 ×2 — 3×8㎜皿ビス / Screw / Schraube / Vis

19 アッパーブレースの取り付け
Attaching upper brace
Anbringen der oberen Stütze
Fixation de l'étai supérieur

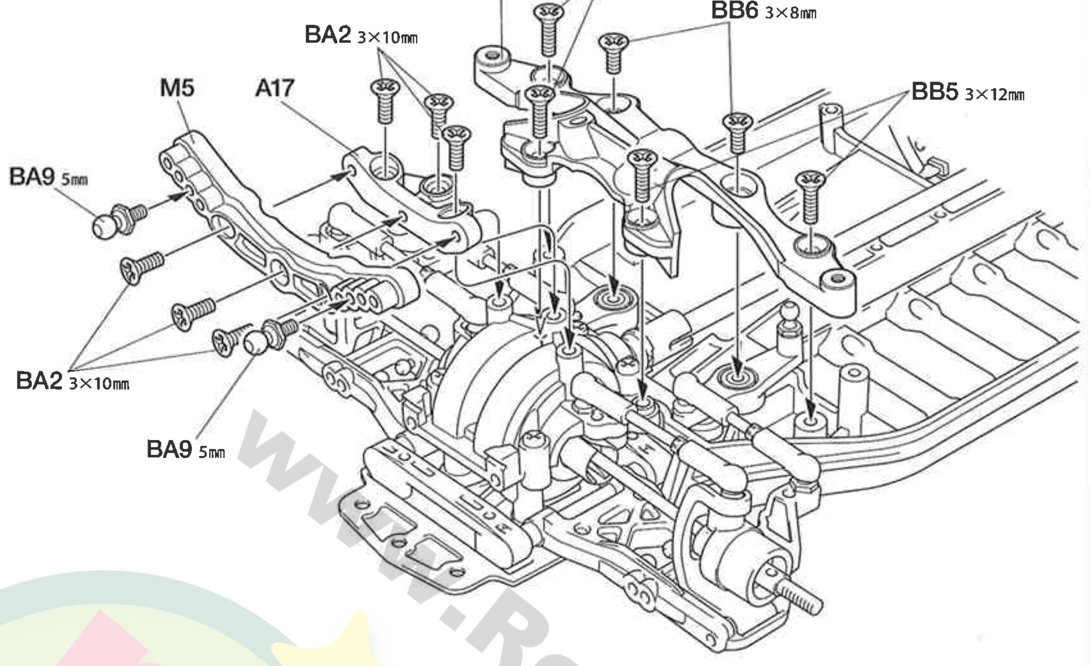

D 20～31
袋詰Dを使用します
BAG D / BEUTEL D / SACHET D

20

BA8 ×8 — 2㎜Eリング / E-Ring / Circlip

BD11 ×4 — ピストンロッド / Piston rod / Kolbenstange / Axe de piston

BD12 ×8 — 3㎜Oリング（赤） / O-ring (red) / O-Ring (rot) / Joint torique (rouge)

21

BD13 ×4 — オイルシール / Oil seal / Ölabdichtung / Joint d'étanchéité

20 ダンパーの組み立て
Damper assembly
Zusammenbau des Stoßdämpfers
Assemblage des amortisseurs

★4個作ります。
★Make 4.
★4 Satz anfertigen.
★Faire 4 jeux.

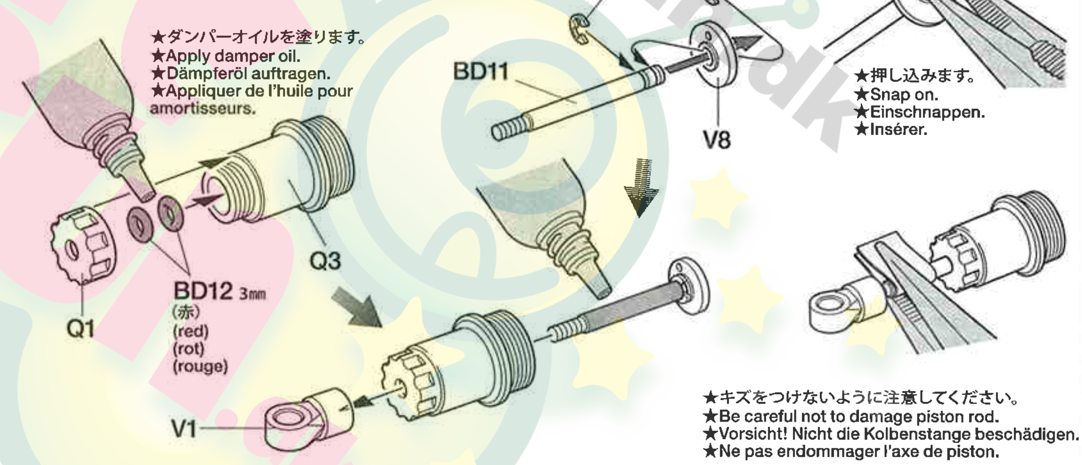

★キズをつけないように注意してください。
★Be careful not to damage piston rod.
★Vorsicht! Nicht die Kolbenstange beschädigen.
★Ne pas endommager l'axe de piston.

OPTIONS

《ダンパーオイルのセッティング》
別売のタミヤシリコンダンパーオイルは、RCカーのオイルダンパー用に開発された高性能オイルです。温度が変化しても粘度変化が少なく、安定したダンピング効果を発揮。路面状態やコースレイアウトに合わせて、幅広いダンパーセッティングが可能です。

ソフトセット SOFT SET (53443)	赤 RED	# 200
	橙 ORANGE	# 300
	黄 YELLOW	# 400
ミディアムセット MEDIUM SET (53444)	緑 GREEN	# 500
	青 BLUE	# 600
	紫 PURPLE	# 700
ハードセット HARD SET (53445)	ピンク PINK	# 800
	クリアー CLEAR	# 900
	ライトブルー LIGHT BLUE	#1000

★キット付属のダンパーオイルは#400です。
★Kit-standard damper oil (#400).
★Bausatz-Standard Dämpferöl (#400).
★Huile d'amortisseurs standard (#400) du kit.

21 ダンパーオイルの入れ方
Damper oil
Dämpfer-Öl
Huile pour amortisseurs

★4個作ります。
★Make 4.
★4 Satz anfertigen.
★Faire 4 jeux.

1. ピストンを下にさげ、オイルを入れます。ピストンをゆっくり上下させてオイル中の気泡を抜きます。

1.Pull down piston and pour oil into cylinder. Remove air bubbles by slowly moving piston up and down.

1.Kolben nach unten ziehen und Öl einfüllen. Luftblasen durch Auf-und Abbewegen des Kolbens herausdrücken.

1.Pousser le piston vers le bas et remplir le corps d'huile. Chasser les bulles d'air en déplaçant le piston de bas en haut.

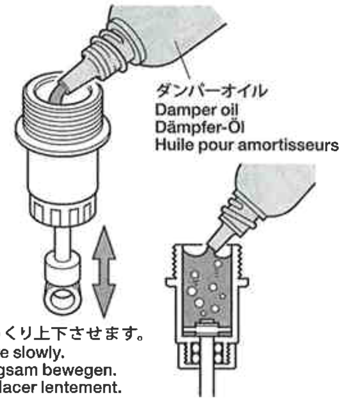

★ゆっくり上下させます。
★Move slowly.
★Langsam bewegen.
★Déplacer lentement.

2. ピストンをいっぱいにおろし、オイルシールをはめ込み、あふれたオイルをティッシュペーパーですいとります。

2.Pull down piston, attach oil seal and absorb oil overflow with tissue paper.

2.Kolben nach unten ziehen. Ölabdichtung einstecken, überlaufendes Öl mit Papiertaschentuch abwischen.

2.Pousser le piston vers le bas, placer le joint d'étanchéité et essuyer l'excédent d'huile avec du papier essuie-tout.

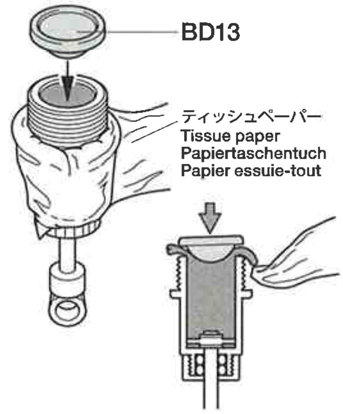

3. シリンダーキャップをしめ込んで完了です。

3.Tighten cylinder cap.

3.Zylinder-Kappe aufschrauben.

3.Serrer le capuchon d'amortisseur.

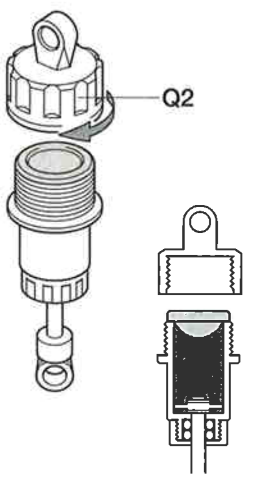

www.RcFun.dk

22

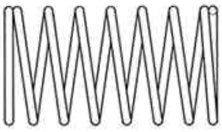

BD14 ×4 コイルスプリング
Coil spring
Spiralfeder
Ressort hélicoïdal

22 コイルスプリングの取り付け
Attaching coil spring
Anbringen der Schraubenfeder
Fixation du ressort hélicoïdal

《フロント》
Front
Vorne
Avant

★2個作ります。
★Make 2.
★2 Satz anfertigen.
★Faire 2 jeux.

★BD14をちぢめてV5を取り付けます。
★Compress spring to attach V5.
★Feder zusammendrücken, um V5 einzufügen.
★Comprimer le ressort pour attacher V5.

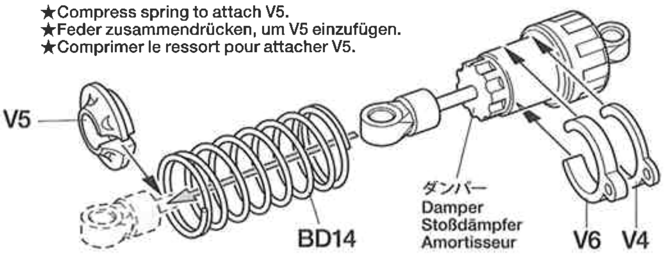

《リヤ》
Rear
Hinten
Arrière

★2個作ります。
★Make 2.
★2 Satz anfertigen.
★Faire 2 jeux.

★BD14をちぢめてV5を取り付けます。
★Compress spring to attach V5.
★Feder zusammendrücken, um V5 einzufügen.
★Comprimer le ressort pour attacher V5.

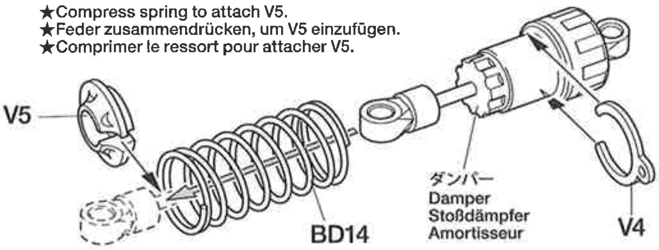

注意してください。
CAUTION
VORSICHT
PRECAUTIONS

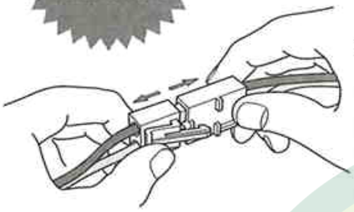

走行させない時は必ず走行用バッテリーのコネクターをはずしてください。
走行用バッテリーをつないだままでおくと、車が暴走することがあります。走らせないときは、必ず走行用バッテリーのコネクターを抜いておきます。

DISCONNECT BATTERY WHEN NOT USING THE CAR
Make sure to disconnect running battery when car is not being used. If left connected, car may suddenly runaway out of control causing serious injury.

AKKUSTECKER ABZIEHEN, WENN DAS AUTO NICHT IN BETRIEB
Stellen Sie sicher, dass der Stecker des Fahrakku getrennt wird, wenn das Fahrzeug nicht in Betrieb ist. Bleibt er angeschlossen, kann das Auto möglicherweise plötzlich unkontrolliert losfahren.

DECONNECTER LE PACK D'ACCUS LORSQUE LA VOITURE N'EST PAS UTILISEE
Veiller à débrancher le pack d'accus de propulsion lorsque la voiture n'est pas utilisée. Si le pack reste connecté, la voiture risque de démarrer inopinément et hors de contrôle.

23 ダンパーの取り付け
Attaching dampers
Einbau der Stoßdämpfer
Fixation des amortisseurs

《リヤ》
Rear
Hinten
Arrière

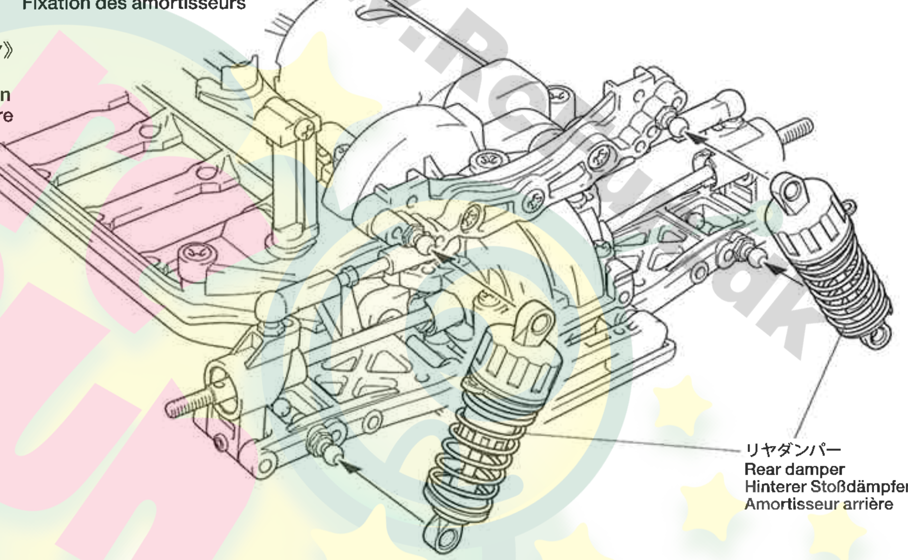

《フロント》
Front
Vorne
Avant

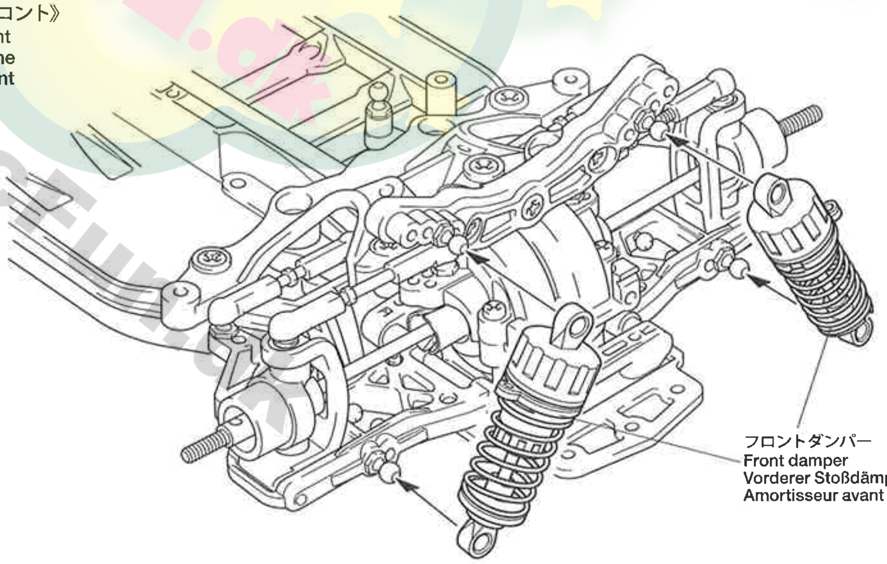

www.RcFun.dk

TAMIYA ★★ CRAFT TOOLS

LONG NOSE w/CUTTER
ラジオペンチ

ITEM 74002

PRECISION CALIPER
精密ノギス

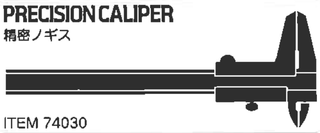

ITEM 74030

SHARP POINTED SIDE CUTTER for PLASTIC
薄刃ニッパー(ゲートカット用)

ITEM 74035

タミヤカタログ
スケールモデルを中心に掲載したタミヤカタログは年に一回発行されています。ご希望の方は模型店でおたずねください。

TAMIYA COLOR CATALOGUE
The latest in cars, boats, tanks and ships. Motorized and museum quality models are all shown in full color in Tamiya's latest catalogue. English/Spanish, German/French and Japanese versions available.

《走行用バッテリーの充電》
Charging battery pack
Aufladen des Akkupacks
Charge du pack d'accus

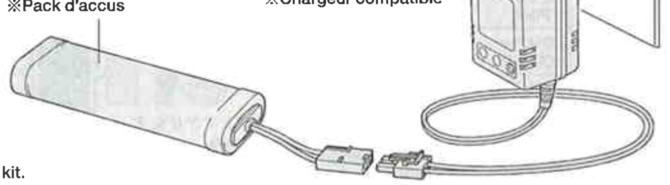

※の部品はキットには含まれていません。
Parts marked ※ are not included in kit.
Teile mit ※ sind im Bausatz nicht enthalten.
Les pièces marquées ※ ne sont pas incluses dans le kit.

24

5㎜ピローボール
Ball connector
Kugelkopf
Connecteur à rotule
BA9 ×1

3×10㎜丸ビス
Screw
Schraube
Vis
BA1 ×1

2.6×10㎜バインドビス
Screw
Schraube
Vis
BD3 ×1

3×10㎜タッピングビス
Tapping screw
Schneidschraube
Vis taraudeuse
BD4 ×1

2.6×10㎜タッピングビス
Tapping screw
Schneidschraube
Vis taraudeuse
BD5 ×1

※の部品はキットには含まれていません。
Parts marked ※ are not included in kit.
Teile mit ※ sind im Bausatz nicht enthalten.
Les pièces marquées ※ ne sont pas incluses dans le kit.

Checking R/C equipment
① Install batteries.
② Extend antenna.
③ Loosen and extend.
④ Connect charged battery.
⑤ Switch on.
⑥ Switch on.
⑦ Trims in neutral.
⑧ Steering wheel in neutral.
⑨ Servo in neutral position.
After attaching servo saver, switch off R/C units and disconnect connectors.

Überprüfen der RC-Anlage
(Siehe Bild rechts.)
① Batterien einlegen.
② Antenne ausziehen.
③ Aufwickeln und langziehen.
④ Voll aufgeladenen Akku verbinden.
⑤ Schalter ein.
⑥ Schalter ein.
⑦ Trimmhebel neutral stellen.
⑧ Lenkrad neutral stellen.
⑨ Dies ist die Neutralstellung des Servos.
Nachdem der Servo-Saver angebracht ist, die RC-Einheit ausschalten und die Stecker abziehen.

Vérification de l'équipement R/C
① Mettre en place les piles.
② Déployer l'antenne.
③ Dérouler et déployer le fil.
④ Charger complètement la batterie.
⑤ Mettre en marche.
⑥ Mettre en marche.
⑦ Placer les trims au neutre.
⑧ Le volant de direction au neutre.
⑨ Le servo au neutre.
Après installation du sauve-servo, éteindre l'ensemble R/C et débrancher les connecteurs.

24 ラジオコントロールメカのチェック
Checking R/C equipment
Überprüfen der RC-Anlage
Vérification de l'équipement R/C

★番号の順にチェックし、必ずサーボのニュートラルを確認して組み立ててください。
★Make sure the servo is in neutral prior to assembly.
★Servo vor dem Einbau in neutrale Stellung bringen.
★S'assurer que le servo est au neutre avant assemblage.

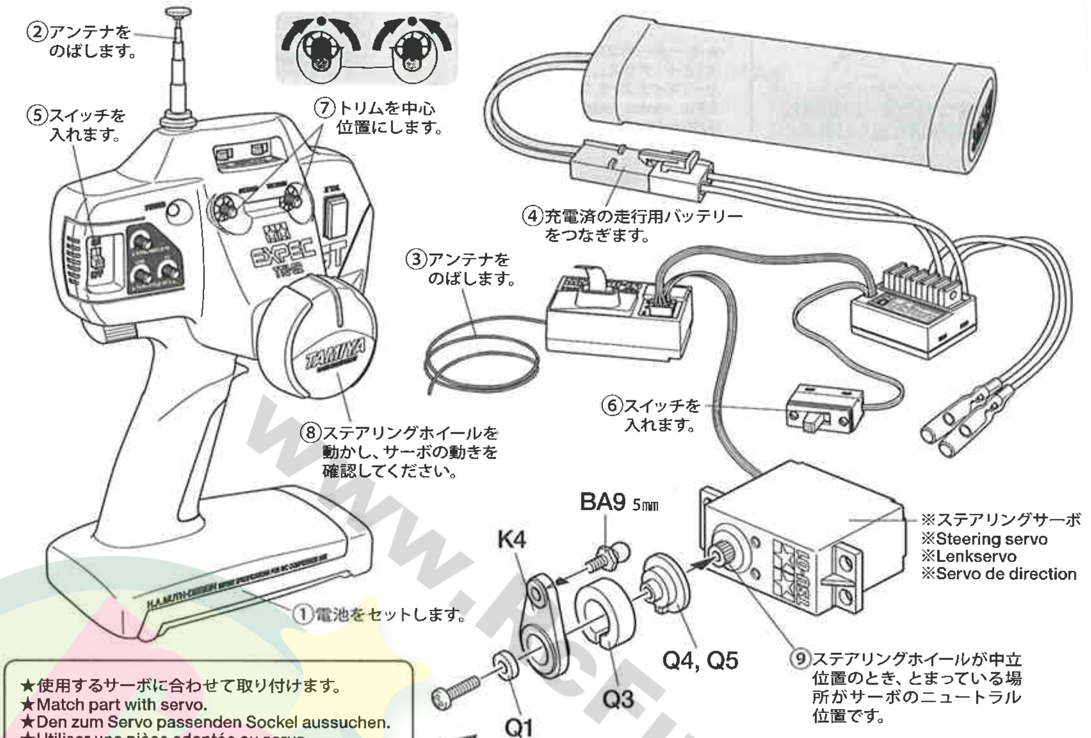

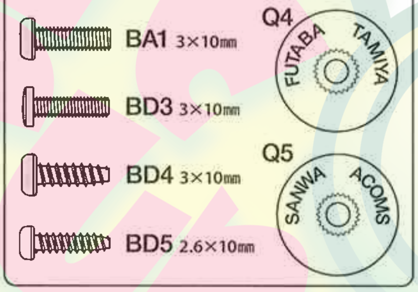

★サーボがニュートラルで図のようにとりつけます。
★Attach as shown with servo in neutral.
★Wie angegeben Servo in Neutralstellung bringen.
★Monter comme indiqué avec le servo au neutre.

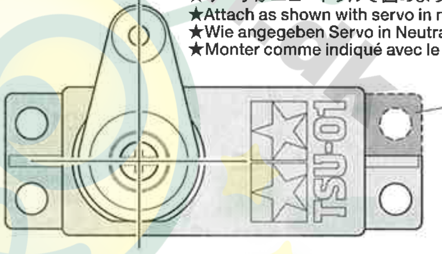

25

3×8㎜丸ビス
Screw
Schraube
Vis
BB1 ×2

3×8㎜皿ビス
Screw
Schraube
Vis
BB6 ×2

5㎜アジャスター
Adjuster
Einstellstück
Chape à rotule
BB18 ×2

3×6㎜フラットビス
Screw
Schraube
Vis
BD2 ×1

3㎜ワッシャー
Washer
Beilagscheibe
Rondelle
BD8 ×2

3×42㎜両ネジシャフト
Threaded shaft
Gewindestange
Tige filetée
BD9 ×1

25 ステアリングサーボの取り付け
Attaching steering servo
Lenkservo-Einbau
Fixation du servo de direction

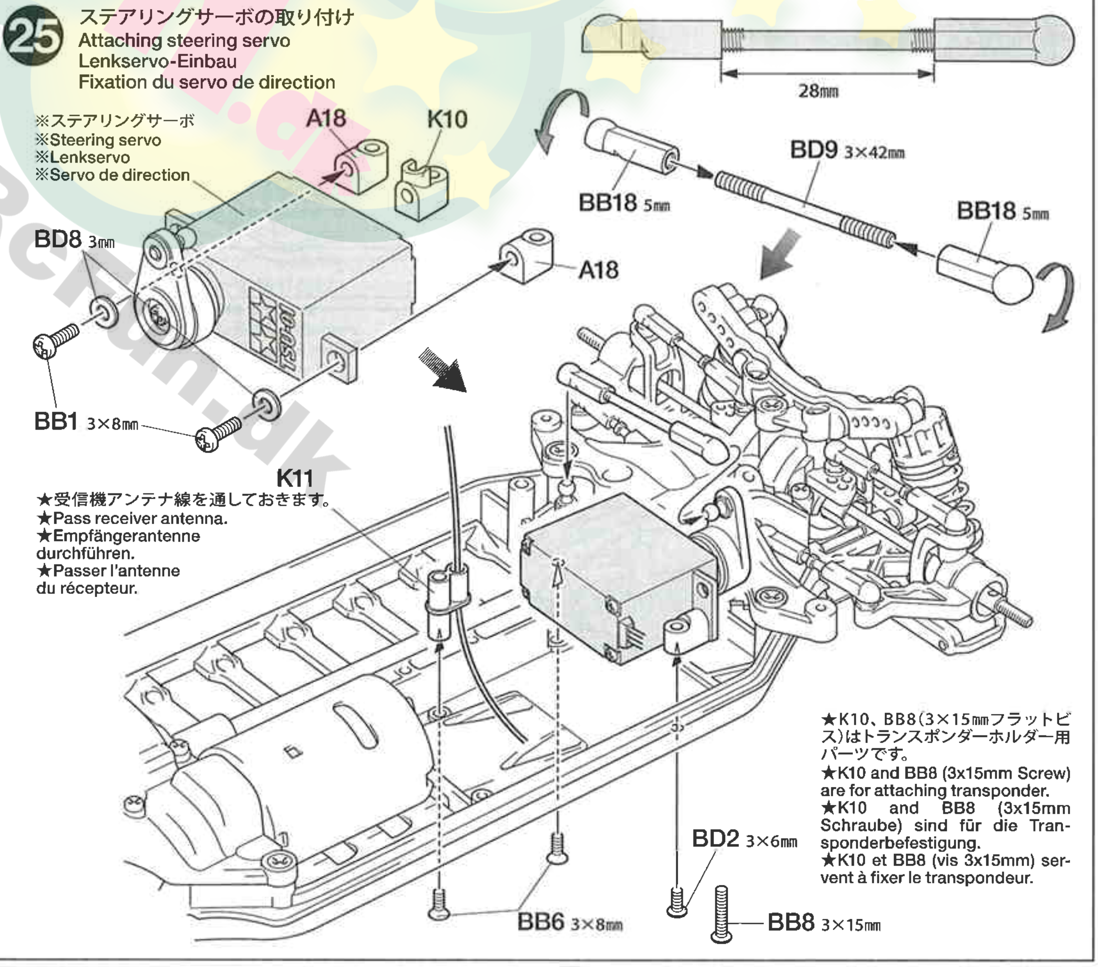

★受信機アンテナ線を通しておきます。
★Pass receiver antenna.
★Empfängerantenne durchführen.
★Passer l'antenne du récepteur.

★K10、BB8(3×15㎜フラットビス)はトランスポンダーホルダー用パーツです。
★K10 and BB8 (3x15mm Screw) are for attaching transponder.
★K10 and BB8 (3x15mm Schraube) sind für die Transponderbefestigung.
★K10 et BB8 (vis 3x15mm) servent à fixer le transpondeur.

26

BD15 ×1

アンテナキャップ
Antenna cap
Antennenkappe
Capuchon d'antenne

★RCメカの各コネクターの接続はメカに付属の説明書を良くお読みください。
★For connecting R/C units, refer also to the instructions supplied with units.
★Zum Anschließen der RC-Einheiten auch die den Einheiten beiliegenden Anleitungen beachten.
★Pour installer l'ensemble RC, consulter également ses instructions spécifiques.

《モーターコードのつなぎ方》
Motor cables
Motorkabel
Câbles du moteur

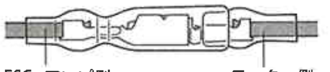

★コネクター部はしっかりつないでください。
★Connect cables firmly.
★Die Kabel fest zusammenstecken.
★Connecter fermement les câbles.

26 RCメカの搭載例
Attaching R/C unit
Einbau der RC-Einheit
Installation de l'ensemble R/C

★RCメカの搭載方法は基本的には自由です。プロペラシャフトに配線等が当たらないように注意して取り付けてください。
★Install R/C unit in desired position. Position R/C unit so as not to contact with propeller shaft.
★Die RC-Einheit an gewünschter Stelle einbauen. Die RC-Einheit so anbringen, dass die Antriebswelle nicht an ihr streifen.
★Installer l'ensemble R/C dans la position choisie en veillant à ne pas le mettre en contact avec l'arbre de transmission.

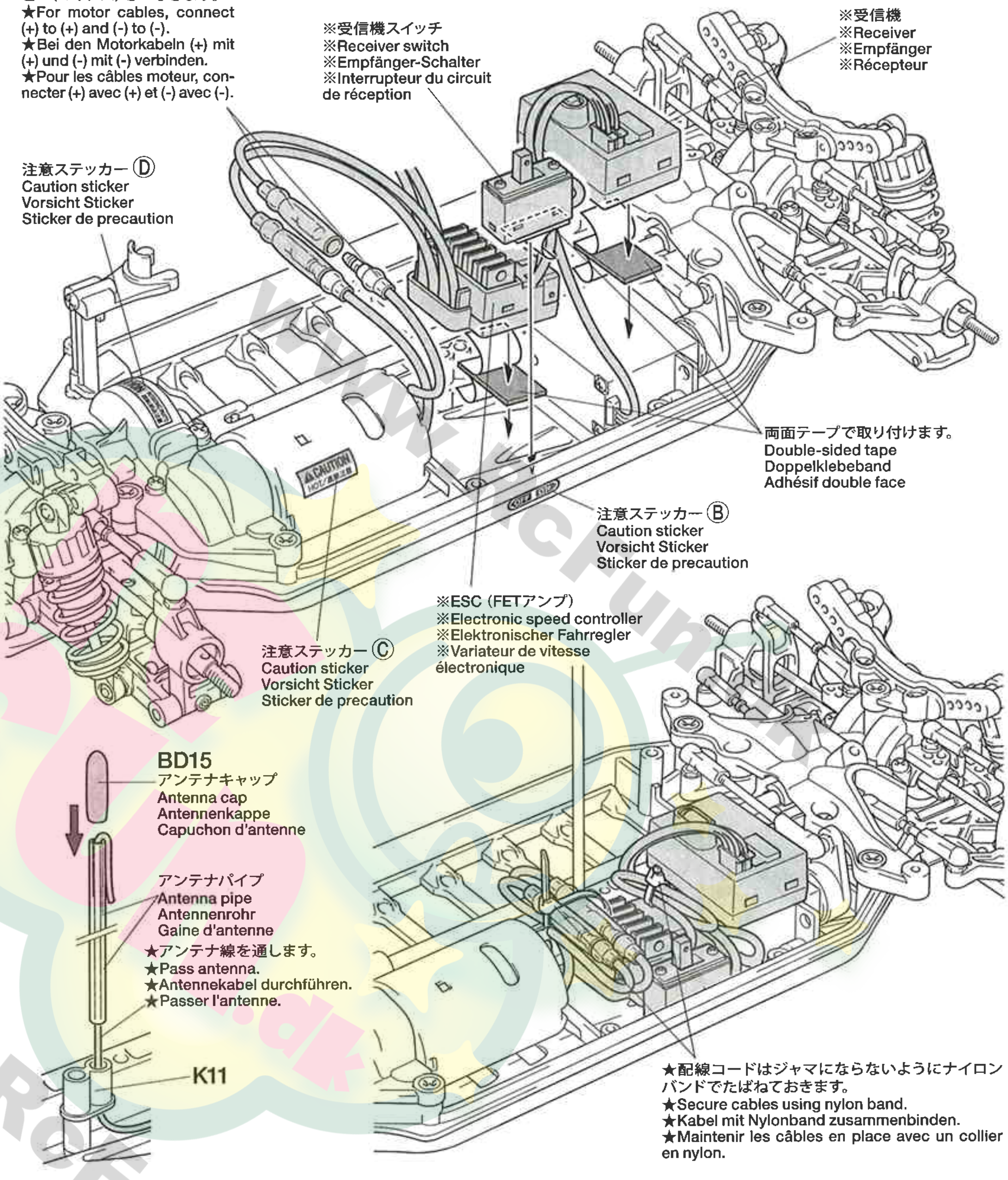

27

★ボディ付きシャーシキットの場合には、ホイールの形状が異なる場合があります。
★Wheels included in chassis w/body kit may differ from drawings shown at right.
★Die im Fahrgestell-Bausatz mit Karosserie enthaltenen Räder können von der rechts gezeigten Abbildung abweichen.
★Les roues incluses dans le kit avec carrosserie peuvent être différentes de celles montrées sur les dessins de droite.

★タイヤを接着する前には必ずゴムタイヤ接着プライマー(OP.417)や中性洗剤で油分をおとしてください。タイヤとホイールがしっかり接着できます。
★Wipe tire surface with detergent or 53417 Rubber Tire Application Primer before attaching.
★Vor dem Befestigen die Reifenoberfläche mit Spülmittel oder 53417 Grundierung zum Gummireifen-Auflegen abwischen.
★Essuyer la surface des pneus avec du détergent ou de l'apprêt pour pose de pneus 53417 avant de les monter.

TAMIYA CA CEMENT

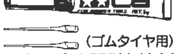

(ゴムタイヤ用)
タミヤ瞬間接着剤
●RCカーのゴムタイヤ専用に開発された瞬間接着剤です。コーナリング中などのタイヤの変形に耐える強力な接着力はもちろん、粘度が低いため組立て時に接着剤が隅々まで行きわたりやすいのも特徴です。5gアルミチューブ入りで、約20本のタイヤを接着することができます。マイクロノズル2本付き

27 タイヤの取り付け
Attaching tire
Rad-Zusammenbau
Assemblage des roues

★4個作ります。
★Make 4.
★4 Satz anfertigen.
★Faire 4 jeux.

★図の形に押し込んで接着します。
★Attach as shown then apply cement.
★Reifen richtig in die Felgen eindrücken.
★Insérer dans les rainures.

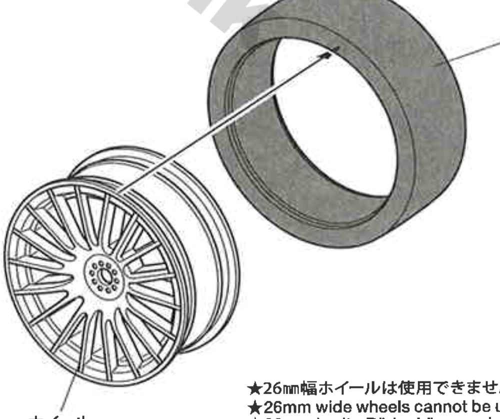

★26㎜幅ホイールは使用できません。
★26mm wide wheels cannot be used.
★26mm breite Räder können nicht benutzt werden.
★Des roues de 26mm de large ne peuvent être utilisées.

★タイヤとホイールの間に瞬間接着剤(別売)を流し込んで接着します。
★Apply instant cement.
★Sekundenkleber auftragen.
★Appliquer de la colle rapide (cyanoacrylate).

28

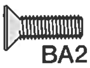
BA2 ×5 — 3×10㎜皿ビス / Screw / Schraube / Vis

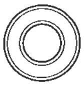
BA14 ×4 — 1050ベアリング / Ball bearing / Kugellager / Roulement à billes

BD1 ×2 — 3×15㎜丸ビス / Screw / Schraube / Vis

BD7 ×4 — 4㎜フランジロックナット / Flange lock nut / Sicherungsmutter / Ecrou nylstop à flasque

BD10 ×4 — 2×10㎜シャフト / Shaft / Achse / Axe

28 ホイールの取り付け
Attaching wheels
Einbau der Räder
Fixation des roues

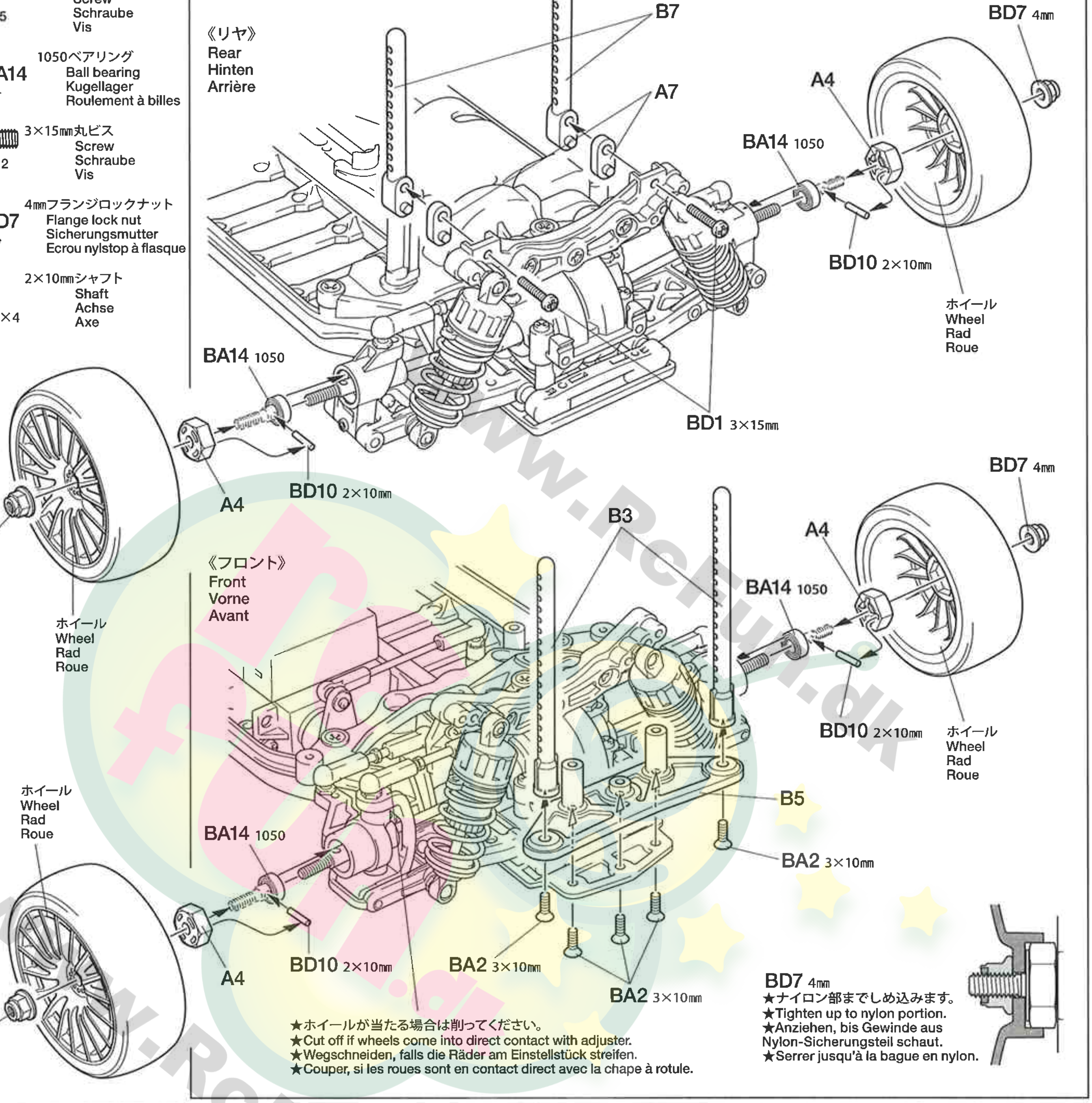

★ホイールが当たる場合は削ってください。
★Cut off if wheels come into direct contact with adjuster.
★Wegschneiden, falls die Räder am Einstellstück streifen.
★Couper, si les roues sont en contact direct avec la chape à rotule.

BD7 4㎜
★ナイロン部までしめ込みます。
★Tighten up to nylon portion.
★Anziehen, bis Gewinde aus Nylon-Sicherungsteil schaut.
★Serrer jusqu'à la bague en nylon.

29

BA1 ×2 — 3×10㎜丸ビス / Screw / Schraube / Vis

NOTE

●**本製品はオンロード走行専用シャーシです。**
オフロードで走行した場合、砂や砂利等がRCメカに入ったり、ギヤや回転部に詰まって走行不能になります。

●**This chassis is intended for on-road driving.**
If used for off-road driving, sand and/or debris may cause moving parts to malfunction.

●**Dieses Chassis ist für Glattbahn-Fahrt ausgelegt.**
Wird es zu Geländefahrten hergenommen, können Sand und/oder Steinchen ein Versagen der bewegten Teile verursachen.

●**Ce châssis est conçu pour la piste.**
Si utilisé en tout terrain, du sable ou des saletés peuvent causer un mauvais fonctionnement des pièces en mouvement.

29 ウレタンバンパーの取り付け
Attaching urethane bumper
Einbau der Urethan-Stoßfängers
Fixation du pare-chocs en mousse

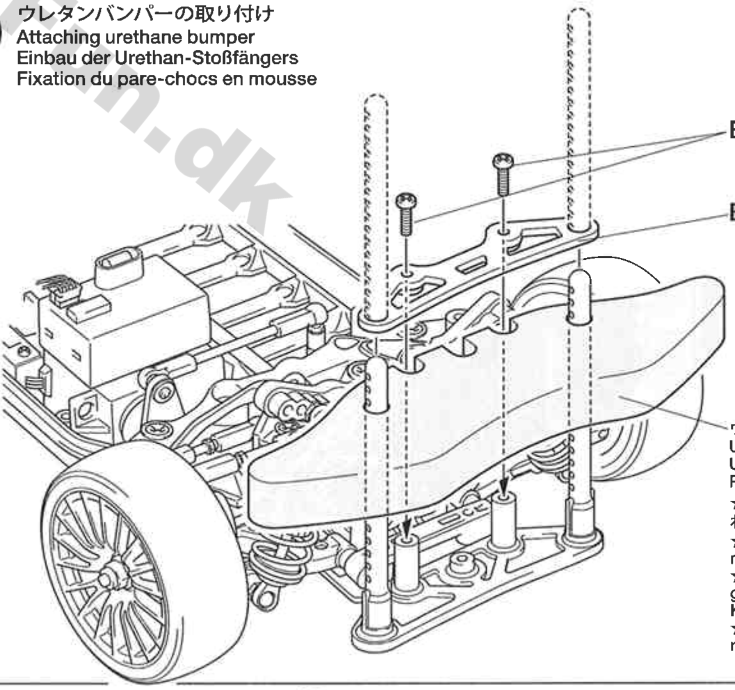

★ボディにあたる場合は、ボディに合わせて切って使用してください。
★Cut according to the body used, if necessary.
★Gegebenenfalls muß der Stoßfänger entsprechend der gewählten Karosserie nachgearbeitet werden.
★Couper en fonction du type de carrosserie, si nécessaire.

30

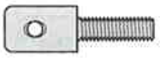

マウントネジ
Mount screw
Befestigungsschraube
Vis de montage

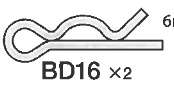

6㎜スナップピン
Snap pin
Federstift
Epingle métallique

30 走行用バッテリーの搭載
Installing battery pack
Einlegen des Akkupacks
Installation du pack d'accus

★配線コードが可動部分にあたらないように注意してください。
★Make sure cables are clear of moving parts.
★Darauf achten, dass die Kabel keine bewegten Teile berühren.
★S'assurer que les câbles ne touchent pas les pièces en mouvement.

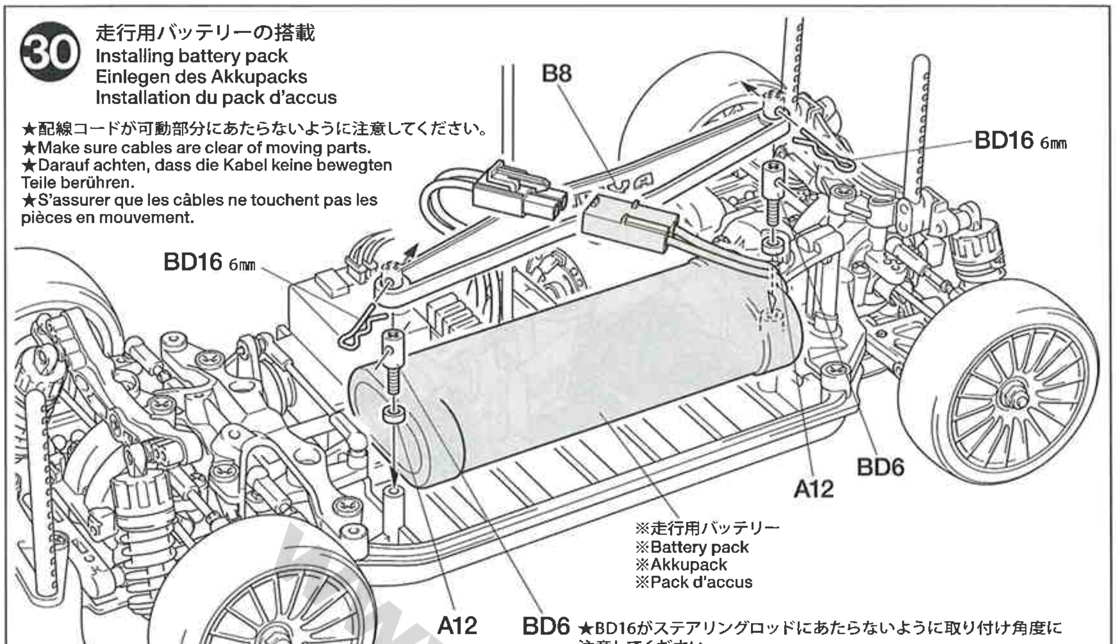

★BD16がステアリングロッドにあたらないように取り付け角度に注意してください。
★When attaching BD16, make sure it will not come into contact with the steering rod.
★Wird BD16 angebracht, darauf achten dass es das Lenkgestänge nicht berührt.
★En fixant BD16, s'assurer qu'elle n'est pas en contact avec la biellette de direction.

31

31 ボディの取り付け
Attaching body
Aufsetzen der Karosserie
Fixation de la carrosserie

★取り付けるボディに合わせて6㎜スナップピンの位置を決めてください。
★Determine the position of snap pins according to body.
★Die Position der Federstifte ensprechend der Karosserie festlegen.
★Déterminer l'emplacememnt des épingles en fonction du type de carrosserie.

《フロント》
Front
Vorne
Avant

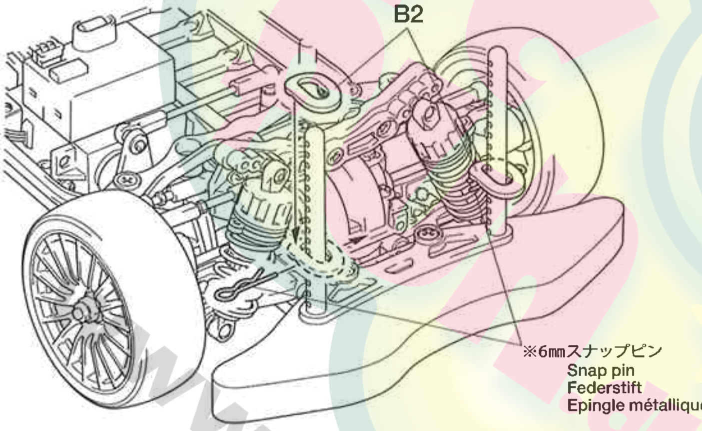

《リヤ》
Rear
Hinten
Arrière

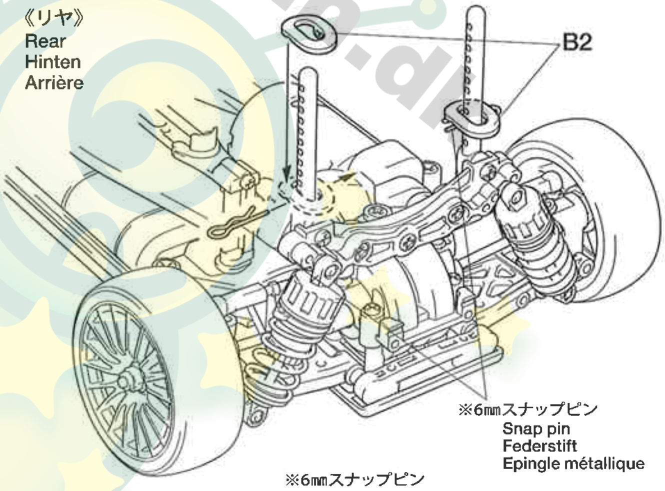

《アンテナパイプ用穴位置》
Position of hole for antenna pipe.
Position der Öffnung für das Antennen-Rohr
Position du trou du tube d'antenne.

★図に位置にアンテナパイプ用の穴(6㎜)を開けてください。
★Make 6mm hole for antenna pipe as shown.
★Für Antennenrohr 6mm Loch wie abgebildet bohren.
★Faire un trou de 6mm pour le tube d'antenne comme montré.

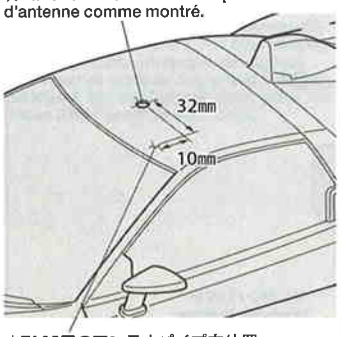

★TA05用のアンテナパイプ穴位置
★For TA05, make hole for antenna pipe here.
★Bei TA05 das Loch für das Antennenrohr hier bohren.
★Sur un châssis TA05, percer le trou du tube d'antenne ici.

●ボディの切り取り、穴開けはシャーシに合わせて行ってください。
●Trim and make holes on the body while adjusting with chassis.
●Zuschneiden und in Abstimmung mit dem Chassis Löcher bohren.
●Découper et percer des trous dans la carrosserie en l'ajustant sur le chassis.

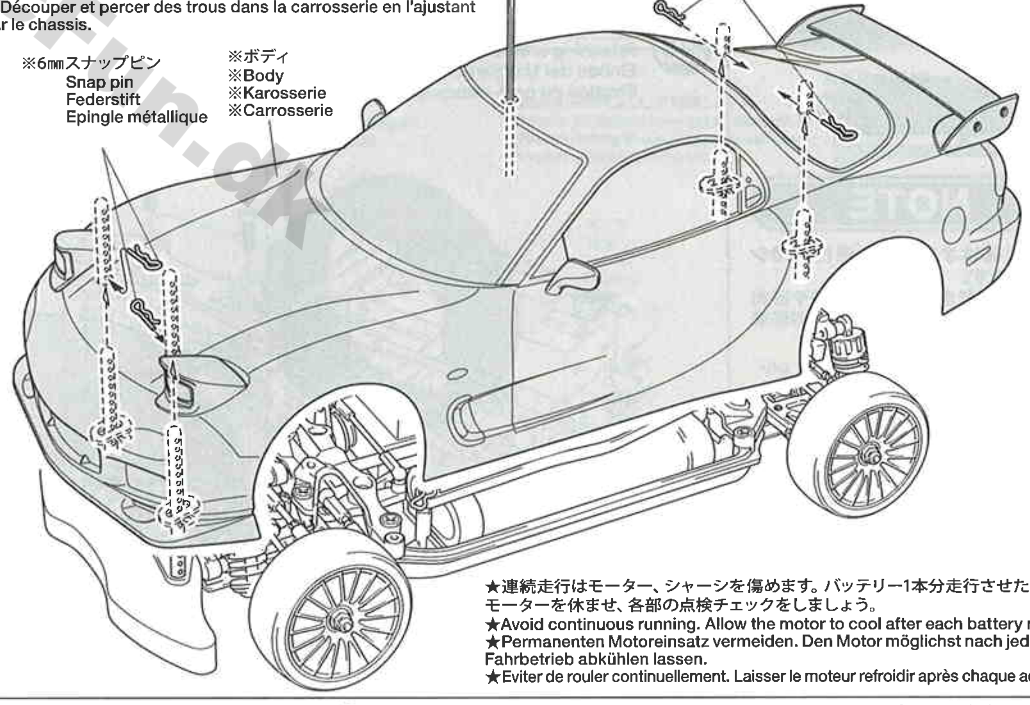

★連続走行はモーター、シャーシを傷めます。バッテリー1本分走行させたら、モーターを休ませ、各部の点検チェックをしましょう。
★Avoid continuous running. Allow the motor to cool after each battery run.
★Permanenten Motoreinsatz vermeiden. Den Motor möglichst nach jedem Fahrbetrieb abkühlen lassen.
★Eviter de rouler continuellement. Laisser le moteur refroidir après chaque accu.

タミヤインターネットホームページアドレス
www.tamiya.com

Setting-up

●いろいろな走行条件のデータを記入するのに別紙のセッティングシートをご利用ください。
●Record various running conditions and settings on the separate setting sheet.
●Halten Sie die verschiedenen Fahrbedingungen und Einstellungen auf beiliegendem Einstell-Blatt fest.
●Noter les conditions de course et les réglages dans le feuillet de réglage séparé.

《ギヤ比》
Gear ratio
Getriebeübersetzung
Rapport de pignonerie

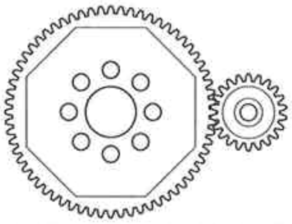

計算式
Formula
Formel
Formule de calcul

(スパーギヤ歯数 (64T) Spur gear teeth / ピニオンギヤ歯数 Pinion gear teeth × 2.438) : 1

★オプションの04モジュールギヤを使用する際にはモーターに合わせた適切なギヤ比で使用してください。
★When using optional 04 module gear, set gear ratio to suit motor power.
★Werden die wahlweisen Zahnräder mit Modul 04 verwendet, ist Getriebeübersetzung passend zur Motorleistung einzurichten.
★Si le pignon module 04 optionnel est utilisé, choisir le rapport convenant à la puissance du moteur.

●64Tスパーギヤ
Spur gear
Stirnradgetriebe
Pignon intermédiaire
(06モジュールギヤ)
(for 06 Module)
(für Modul 0,6)
(module 0,6)

ピニオン Pinion gear	ギヤ比 Gear ratio	19T	8.21 : 1	24T	6.50 : 1
		20T	7.80 : 1	25T	6.24 : 1
16T	9.75 : 1	21T	7.42 : 1	26T	6.00 : 1
17T	9.17 : 1	22T	7.09 : 1	27T	5.77 : 1
18T	8.66 : 1	23T	6.78 : 1		

●96Tスパーギヤ
Spur gear
Stirnradgetriebe
Pignon intermédiaire
オプション
(04モジュールギヤ)
Option Part Gears
(for 04 Module)
Zubehörteile Zahnräder
(für Modul 0,4)
Pignons optionnels
(module 0,4)

ピニオン Pinion gear	ギヤ比 Gear ratio	33T	7.09 : 1	43T	5.44 : 1
		34T	6.88 : 1	44T	5.31 : 1
25T	9.36 : 1	35T	6.68 : 1	45T	5.20 : 1
26T	9.00 : 1	36T	6.50 : 1	46T	5.08 : 1
27T	8.66 : 1	37T	6.32 : 1	47T	4.97 : 1
28T	8.35 : 1	38T	6.15 : 1	48T	4.87 : 1
29T	8.06 : 1	39T	6.00 : 1	49T	4.77 : 1
30T	7.80 : 1	40T	5.85 : 1	50T	4.68 : 1
31T	7.54 : 1	41T	5.70 : 1	51T	4.58 : 1
32T	7.31 : 1	42T	5.57 : 1		

●車高・リバウンドストローク
車高・リバウンドストロークはコーナーリングや加速、ブレーキングの車の姿勢変化に影響します。
車高はダンパースプリングの硬さ、張りで調整し、リバウンドストロークはアームのBA5(3×10㎜ホロービス)で調整します。

●GROUND CLEARANCE AND REBOUND STROKE
Ground clearance and/or rebound stroke has a great effect on stability during cornering, acceleration, and braking. Ground clearance can be adjusted by altering damper spring tension and stiffness. Rebound stroke can be adjusted by rotating 3x10mm screw on suspension arms.

●BODENFREIHEIT UND AUSFEDERUNGSHUB
Die Bodenfreiheit und der Ausfederungshub kann großen Einfluss auf die Fahrsicherheit in Kurven, sowie beim Beschleunigen und Bremsen haben. Die Bodenfreiheit lässt sich an der Schraubenfeder einstellen. Der Ausfederungshub kann mit der 3x10mm Schraube auf dem Querlenker eingestellt werden.

●LA GARDE AU SOL ET LE REBOND
La garde au sol et/ou le rebond ont une incidence importante sur la stabilité en virage, accélération et freinage. L'ajustement de la garde au sol s'effectue par le ressort hélicoïdal. Le rebond se règle au moyen de la vis 3x10mm sur le bras de suspension.

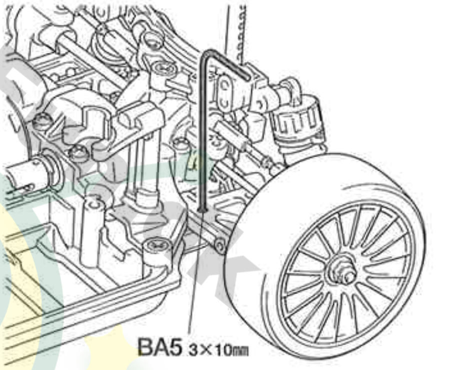

●トー角 (トーイン・トーアウト)
トーインをつけた場合、直進性が良くなり、ステアリングの切り始めの反応がおだやかになります。トーアウトにした場合は、逆にステアリングの反応がシャープになります。ただし、どちらもつけすぎると抵抗になってスピードを低下させたり、アンダーステアやオーバーステアが強くなって操縦しにくいステアリング特性になってしまいます。
このシャーシでは、ほんのわずかなトーアウトをつけておくのが良いでしょう。

●TOE-IN AND TOE-OUT
Adjusting the car to toe-in a little, by pointing the wheels inwards, provides the car with good straight running and moderate steering. Toe-out, which points the wheels outwards, gives sharp steering response. Begin with a little toe-out and work from there.

●VORSPUR UND NACHSPUR
Geringfügige Einstellung der Räder nach innen sorgt für guten Geradeauslauf und gemäßigte Lenkeigenschaften. Bei der Nachspur (Räder zeigen leicht nach außen) zeigt sich eine scharfe und harte Lenkung. Seien Sie voersichtig, nicht zu übertreiben, fangen Sie mit leichter Nachspur an, und orientieren Sie sich vor dort aus.

●PINCEMENT ET OUVERTURE
On optera pour un léger pincement (orientation des roues vers l'interieur) qui assure un meilleur comportement en ligne droite sans trop altérer celui en virage ou une ouverture (orientation des roues vers l'extérieur) qui gé-nère une réponse rapide et précise en courbe. Dans l'une ou l'autre des alternatives, ne pas atteindre des angles trop importants. Commencer le réglage par un léger ouverture et corriger par étapes.

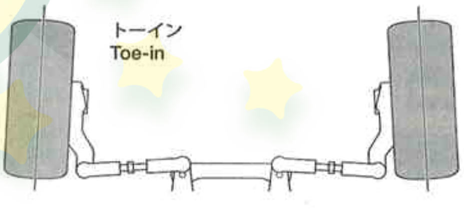

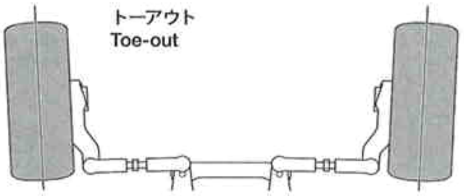

●キャンバー角
コーナリング中のマシンには遠心力が働くため、車体がコーナーの外側に傾きます。このとき、タイヤにキャンバー角をつけることで接地面積を変え、タイヤのグリップ力を増やしたり減らしたりする事ができます。コーナーリング中のグリップを増やすにはネガティブキャンバーに、減らすにはポジティブキャンバーにセッティングします。

●CAMBER ANGLE
While taking the corners, the car is forced to go outwards, causing instability. The area of contact on each tire is determined by the camber angle, and therefore the traction of the tires can be made greater or lesser by adjustment of camber angle. To increase traction during cornering, adjust camber angle to negative, and to reduce traction, adjust to positive camber.

●KRÜMMUNGSWINKEL
Bei Durchfahren von Kurven wird das Fahrzeug nach Außen gezwungen, was Instabilität verursacht. Die Kontaktfläche jeden Reifens wird vom Krümmungswinkel bestimmt, und so kann die Bodenhaftung der Reifen durch die Veränderung des Krümmungswinkels erhöht oder verringert werden. Um die Bodenhaftung in Kurven zu erhöhen, verringern Sie den Krümmungswinkel, und vergrößern Sie den Winkel für weniger Haftung.

●ANGLE DE CARROSSAGE
En virage, la voiture a tendance à s'échapper vers l'extérieur causant une instabilité. La surface de contact de chaque pneu est déterminée par l'angle de carrossage. En conséquence, la traction des pneus peut être augmentée ou diminuée en faisant varier l'angle de carrossage. Pour accroître la traction en virage, opter pour une valeur négative et vice versa.

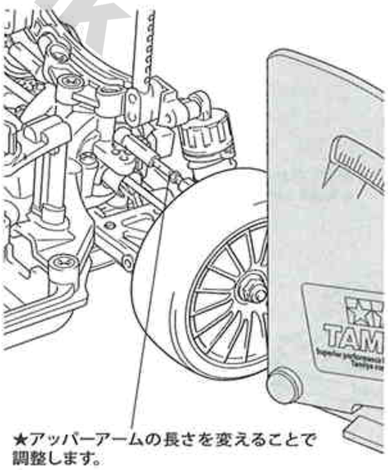

★アッパーアームの長さを変えることで調整します。
★Adjust rod length by rotating adjuster.

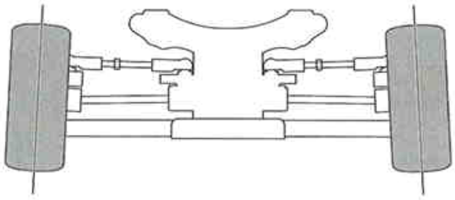

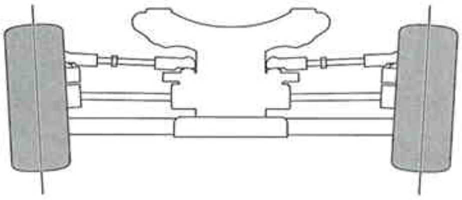

OPTIONS

《アッセンブリーユニバーサルシャフト》
Assembly Universal Shaft

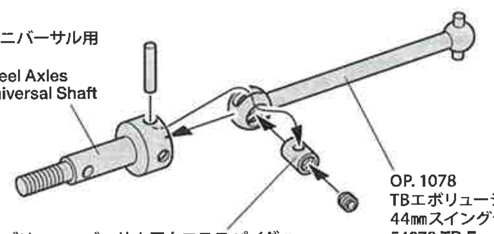

★OP.1057 TB-03フロントワンウェイユニット、OP.1125 TB-03Dダイレクトカップリングと組み合わせる場合は、OP.1078 44㎜スイングシャフトに換えて、OP.501 アッセンブリーユニバーサル用42㎜スイングシャフトをお使いください。
★When using 54057 TB-03 Front One-Way Unit or 54125 TB-03D Direct Coupling, use 53501 42mm Swing Shafts for Assembly Universal Shaft Set in place of 54078 44mm Swing Shaft.

《OP.571 TRFダンパー4本セット》（フッ素コート仕様）
53571 TRF Damper Set (Fluorine Coated)

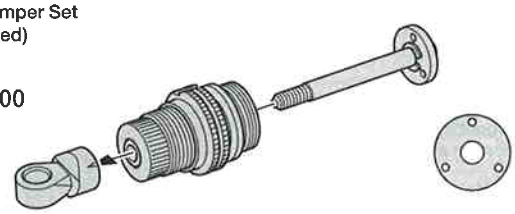

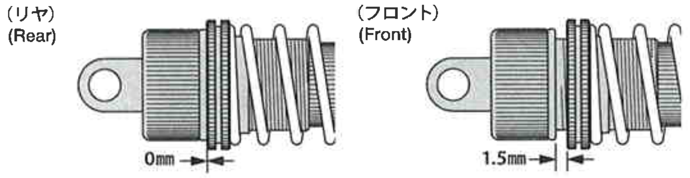

《サスマウント》
Suspension mount

★サスマウントを換えることでアームのトー角（トーイン）を変更することができます。
★Toe-angle of suspension arms can be adjusted by changing suspension mount.

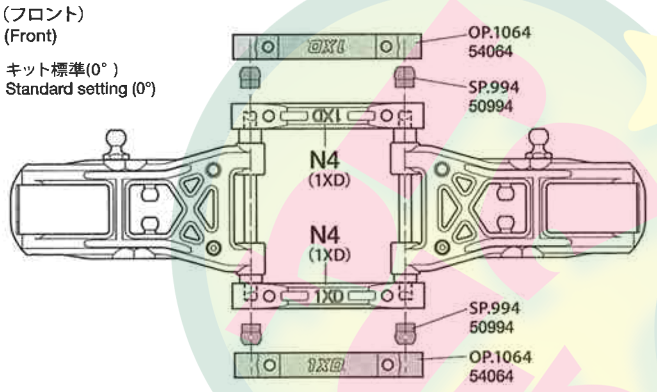

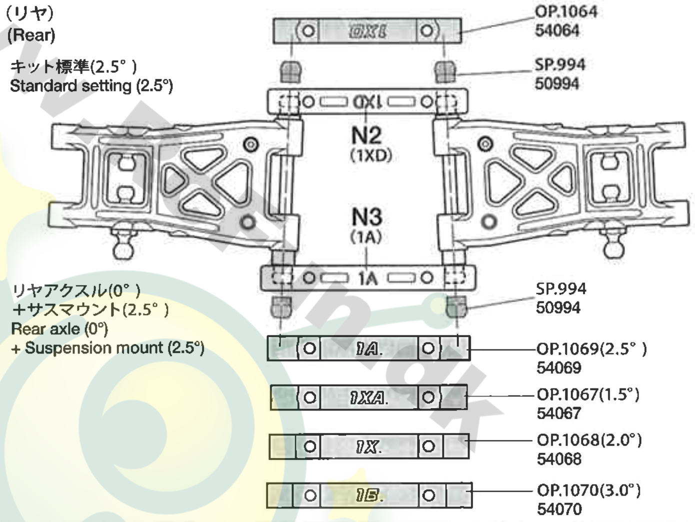

《OP. 842 TA05スタビライザーセット（F/R）》
53842 TA05 Stabilizer Set (F&R)

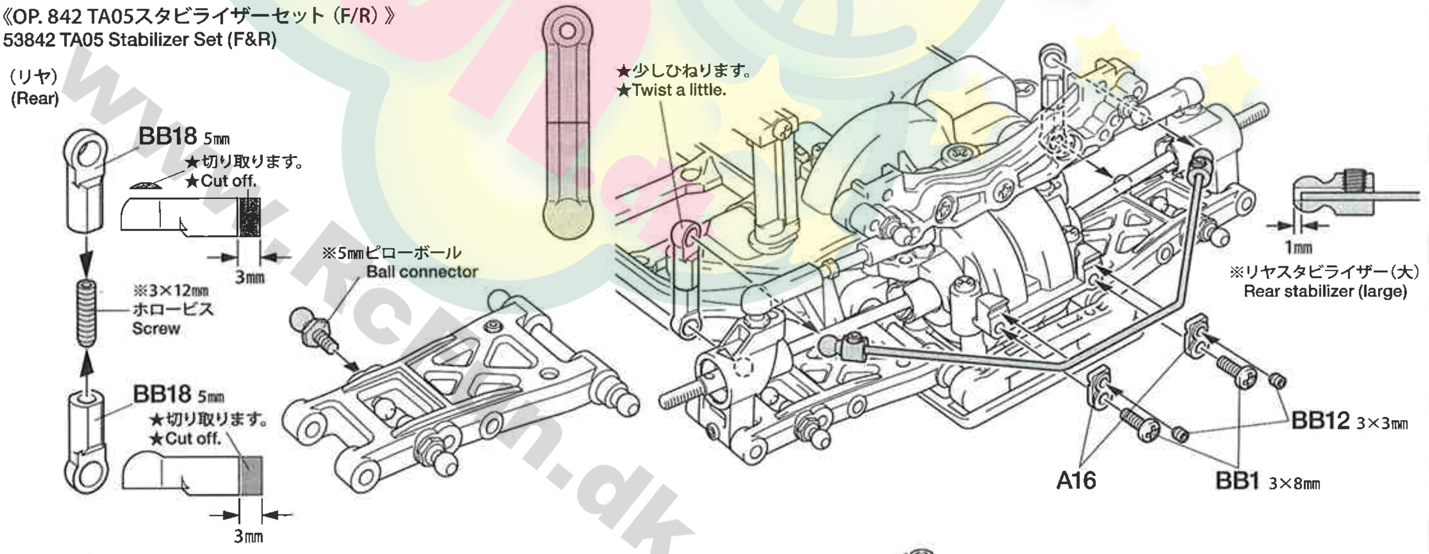

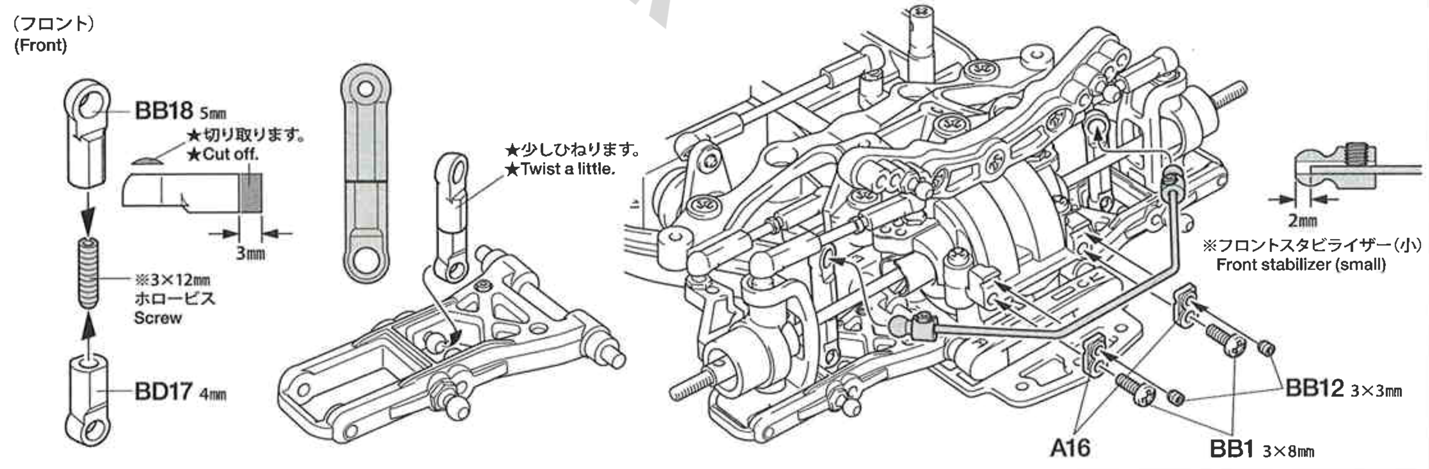

www.RCFun.dk

TB-03D DRIFT SPEC CHASSIS KIT

●走らせない時はバッテリーを必ずはずしておきましょう。

SAFETY PRECAUTIONS
Follow the outlined rules for safe radio control operation.
●Avoid running the car in crowded areas and near small children.
●Make sure that no one else is using the same frequency in your running area. Using the same frequency at the same time can cause serious accidents, whether it's driving, flying, or sailing.
●Avoid running in standing water and rain. If R/C unit, motor, or battery get wet, clean and dry thoroughly in a dry shaded area.

R/C OPERATING PROCEDURES
①Extend antenna and switch on transmitter.
②Switch on receiver.
③Inspect operation using transmitter before running.
④Adjust steering servo and trim so that the model runs straight with transmitter in neutral.
⑤Reverse sequence to shut down after running.
⑥Make sure to disconnect/remove all batteries.
⑦Completely remove sand, mud, dirt etc.
⑧Apply grease to suspension, gears, bearings, etc.
⑨Store the car and batteries separately when not in use.

TIPS ZUR SICHERHEIT
Beachten Sie die folgenden Richtlinien für fehlerfreien Betrieb.
●Vermeiden Sie das Fahren des Autos an überfüllten Plätzen und in der Nähe von kleinen Kindern. Gebrauchen Sie nie die Straße für R/C Rennen.
●Prüfen Sie, daß niemand in der Umgebung dieselbe Frequenz benutzt, denn dadurch können Unfälle entstehen - sowohl beim Fahren, Fliegen oder Segeln.
●Vermeiden Sie das Fahren durch Pfützen und während Regen. Wenn das R/C Fahrzeug, der Motor oder die Batterien naß werden, müssen Sie alles sorgfältig im Trockenen säubern und reinigen.

KONTROLLEN VOR DER FAHRT
①Senderantenne ausziehen und Sender einschalten.
②Empfänger einschalten.
③Die Funktion vor Abfahrt mit dem Sender überprüfen.
④Richten Sie das Lenkservo durch Einstellung am Gestänge so ein, daß das Modell bei neutraler Sender-Trimmung geradeaus fährt.
⑤Nach dem Fahrbetrieb in umgekehrter Reihenfolge vorgehen.
⑥Die Batterien herausnehmen bzw. abklemmen.
⑦Entfernen Sie Sand, Matsch, Schmutz etc.
⑧Fetten Sie die Aufhängung, Getriebe, Federungen etc. ein.
⑨Bei Nichtgebrauch Auto und Akkus getrennt verwahren.

MESURES DE SECURITE
Veuillez respecter impérativement les règles de sécurité suivantes lors de l'utilisation de votre ensemble R/C.
●Eviter de faire évoluer la voiture à proximité de jeunes enfants ou dans la foule. Ne jamais utiliser sur la voie publique!
●Assurez-vous que personne d'autre n'utilise la même fréquence sur le même terrain que vous. Utiliser la même fréquence en même temps peut être source de sérieux accidents, pendant la conduite, le vol ou la navigation des modèles R/C.
●Ne jamais faire évoluer le modèle sous la pluie ou sur une surface mouillée. Si le moteur, les accus, le récepteur ou les servos prenaient l'humidité, les nettoyer avec un chiffon et les laisser sécher.

PROCEDURE DE MISE EN MARCHE
①Déployer l'antenne et mettre en marche l'émetteur.
②Mettre en marche le récepteur.
③Vérifiez la bonne marche de votre radiocommande avant de rouler.
④Le trim de direction doit être réglé pour que manche au neutre, le modèle évolue en ligne droite.
⑤Faites les opérations inverses après utilisation de votre ensemble R/C.
⑥Assurez-vous que les batteries soient bien débranchées et sortez-les du modèle.
⑦Enlever sable, poussière, boue etc...
⑧Graisser les pignons, articulations...
⑨Rangez la voiture et les accus séparément.

《RCカーの走らせかた》

★この走らせかたの順番はかならず守ってください。スイッチのON/OFFの順番を間違えると他の電波の混信によってRCカーが暴走する場合があります。

① 送信機のアンテナをのばし、スイッチをONにします。

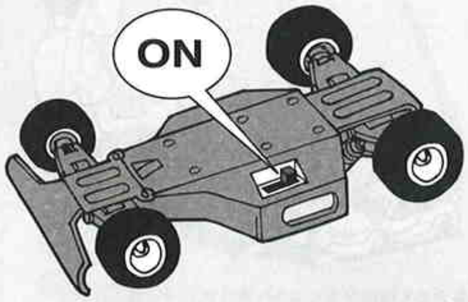

② 次にRCカー側のスイッチをONにしてください。

③ 走らせる前にRCカーを台の上に乗せ、各部の動きをチェックします。

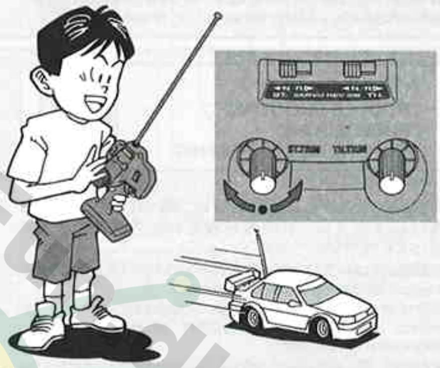

④ ステアリングを使わず走らせてみます。まっすぐに走らない場合はステアリングトリムを使って調節してください。

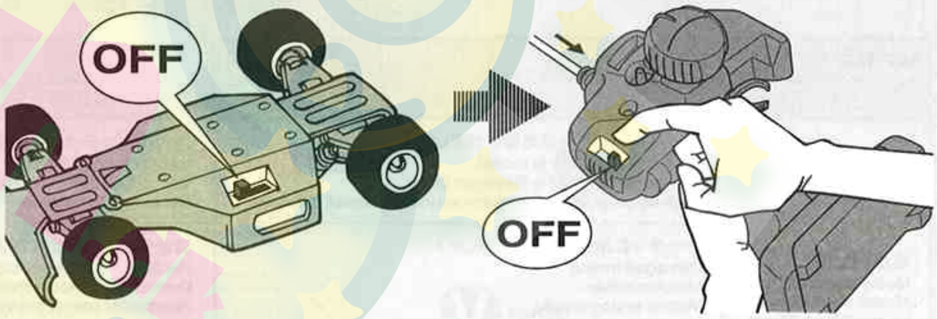

⑤ 走行を終わらせる時は、かならず走らせる時の逆の手順でスイッチを切っていきます。

⑥ 走らせたあとは、かならずバッテリーをはずしておきましょう。

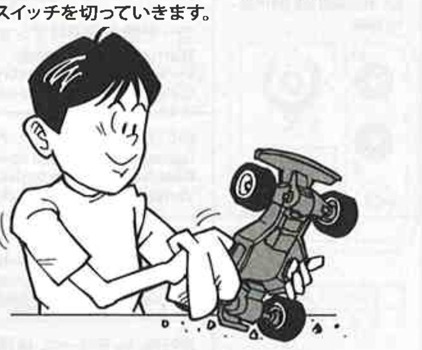

⑦ RCカーについた泥や砂、汚れなどはやわらかな布などできれいに拭き取りましょう。

⑧ ギヤや軸受け部、サスペンションなどの可動部はグリスをさしておきましょう。

⑨ あとかたづけをしっかりしましょう。その時、バッテリーは別々にしておきます。

走行練習をしよう
PRACTICING
ÜBUNG
ENTRAINEMENT

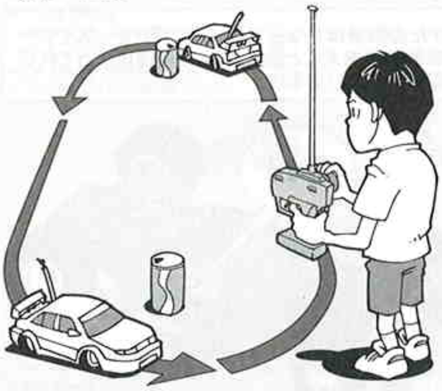

●大きく楕円を描くように走らせてみよう。
●Practice to achieve a large regular oval.
●Üben Sie, bis Sie ein sauberes Oval fahren können.
●Exercez vous à décrire un grand ovale régulier.

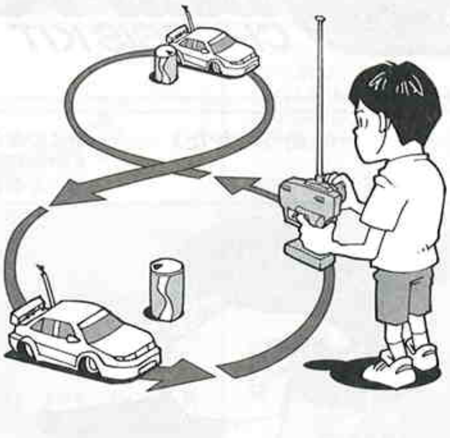

●空き缶などを利用して、8の字を描くように走らせてみよう。
●Use empty cans etc. as pylons for figure "8" drill.
●Verwenden Sie leichte, leere Büchsen etc. als Markierung für einen 8er-Übungskurs.
●Employez des boîtes vides... comme repères pour réaliser des "8".

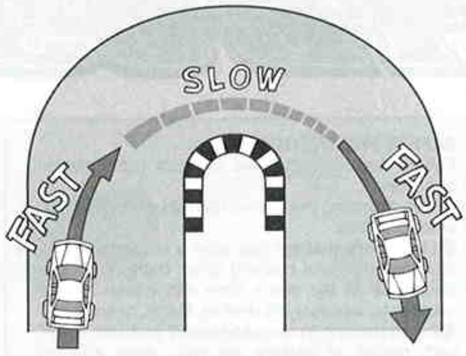

●コーナリングのやり方は、カーブに入るときに速度を落とし、曲がり終わるとともに速度を上げて行くとよいでしょう。
●Decelerate when entering into a curve and pick up the speed after vertex of the curve.
●Nehmen Sie beim Einfahren in die Kurve Gas weg und beschleunigen Sie nach dem Scheitelpunkt der Kurve.
●Ralentissez à l'entrée d'une courbe et reprenez de la vitesse après le passage du milieu de la courbe.

トラブルチェック
TROUBLE SHOOTING
FEHLERSUCHE
RECHERCHE DES PANNES

★おかしいな?と思ったときは、車(RCカー)を修理に出すまえに、下の表を見てトラブルチェックを行ってください。
★Before sending your R/C model in for repair, check it again using the below diagram.
★Bevor Sie Ihr Modell zur Reparatur einsenden, prüfen Sie es nochmals selbst entsprechend der folgenden Anleitung.
★Avant de renvoyer votre modèle R/C pour une réparation, vérifiez-le à nouveau en suivant ce processus.

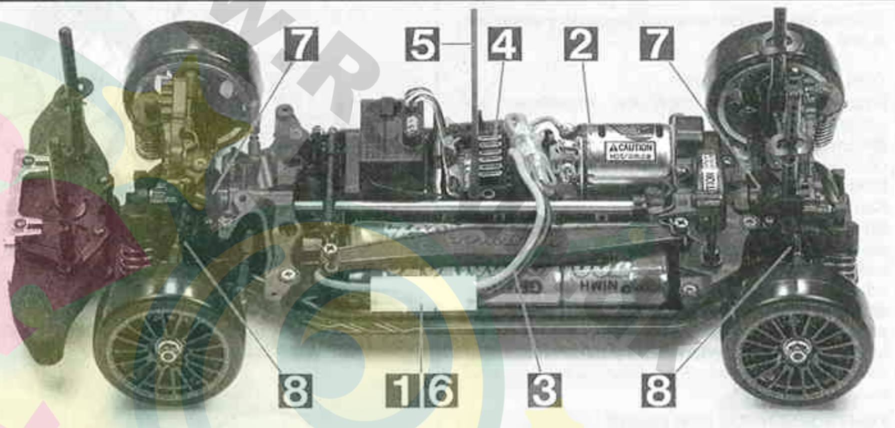

車の異常 PROBLEM PROBLEME	原　因 CAUSE URSACHE	直し方 REMEDY LÖSUNG REMEDE	
車が動かない Model does not move. Modell fährt nicht. Le modèle ne démarre pas.	走行用バッテリーが充電されていますか? Weak or no battery in model. Schwache oder keine Batterien in Auto. Pack de propulsion manquant ou insuffisament chargée.	走行用バッテリーを充電してください。 Install charged battery. Voll aufgeladene Batterien einlegen. Recharger la batterie.	1
	モーターに故障はありませんか? Damaged motor. Motorschaden. Moteur endommagé.	異音や、少しの走行で熱くなるようならモーターを交換してください。 Replace with new motor. Durch neuen Motor ersetzen. Remplacer par un nouveau moteur.	2
	コード類がやぶけてショートしていませんか? Worn or broken wiring. Verschlissene oder gebrochene Kabel. Câblage sectionné ou usé.	コードをしっかり絶縁するか、メーカーに修理を依頼してください。 Splice and insulate wiring completely. Kabel anspleißen und gut isolieren. Vérifier et isoler le câblage.	3
	ESC(エレクトロニックスピードコントローラー)が故障していませんか? Damaged electronic speed controller. Beschädigter Fahrregler. Variateur électronique de vitesse endommagé.	ご使用のメーカーにお問い合わせください。 Ask manufacturer to repair. Erkundigen Sie sich über Reparaturmöglichkeit beim Hersteller. Faites réparer par le S.A.V. du fabricant.	4
思うように走らない No control. Keine Kontrolle. Perte de contrôle.	送信機、受信機のアンテナはのびていますか? Improper position of antenna on transmitter or model. Sender- oder Empfängerantenne ist nicht ganz herausgezogen. Problème d'antenne émetteur ou récepteur.	送信機、受信機のアンテナをのばしてください。 Fully extend antenna. Antenne vollständig herausziehen. Déployer entièrement l'antenne.	5
	走行用バッテリーや、送信機の電池が少なくなっていませんか? Weak or no batteries in transmitter or model. Schwache oder keine Batterien in Sender oder Auto. Accus manquants ou insuffisamment chargés dans l'émetteur ou le modèle.	走行用バッテリーは充電してください。送信機の電池は新品のものと交換してください。 Install charged or fresh batteries. Legen Sie geladene Akkus oder neue Batterien ein. Installez des accus rechargés ou des piles neuves.	6
	回転部(ギヤなど)の組み立てがしっかり出来ていますか? Improper assembly of rotating parts. Unachtsamer Einbau drehender Teile. Mauvais assemblage des pièces en rotation.	説明図をよく見て回転部を確認、または組み立て直してください。 Reassemble them correctly referring to the instruction manual. Auseinandernehmen und gemäß Bedienungsanleitung neu zusammenbauen. Réassemblez correctement en vous référant au manuel d'instructions.	7
	可動部がグリスアップされていますか? Improper lubrication on rotating parts. Drehende Teile unzureichend geschmiert. Mauvaise lubrification des pièces en rotation.	可動部にグリスをつけてください。 Apply grease. Fetten. Graisser.	8
	近くで別のRCモデルを操縦していませんか? Another R/C model using same frequency. Ein anderes RC-Modell fährt auf der gleichen Frequenz. Un autre modèle R/C est sur la même fréquence.	場所を変えるか、少し時間をおきます。 Try a different location to operate your model. Das Auto an einem anderen Ort fahren lassen. Essayez un autre endroit pour faire rouler votre modèle R/C.	

www.RC-Fun.dk

PARTS

★製品改良のためキットは予告なく仕様を変更することがあります。
★Specifications are subject to change without notice.
★Technische Daten können im Zuge ohne Ankündigung verändert werden.
★Caractéristiques pouvant être modifiées sans information préalable.

A PARTS ×2
51351

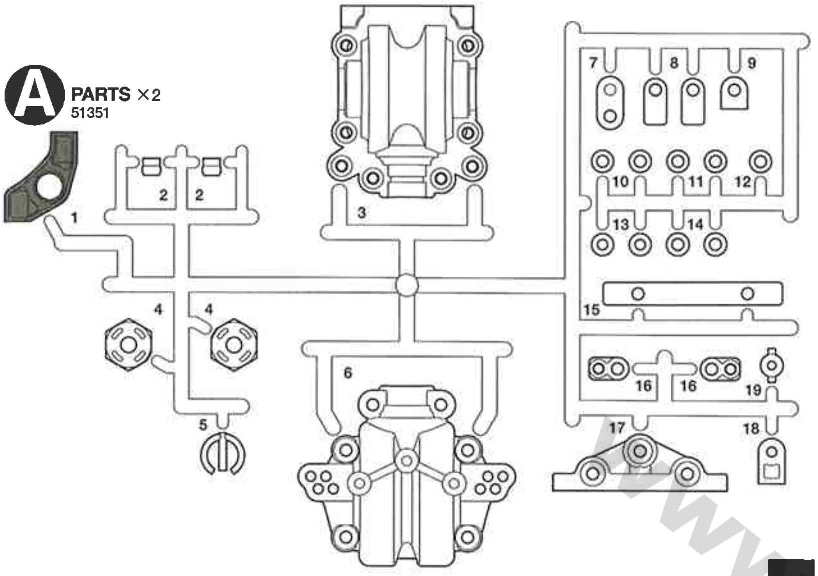

B PARTS ×1
51253

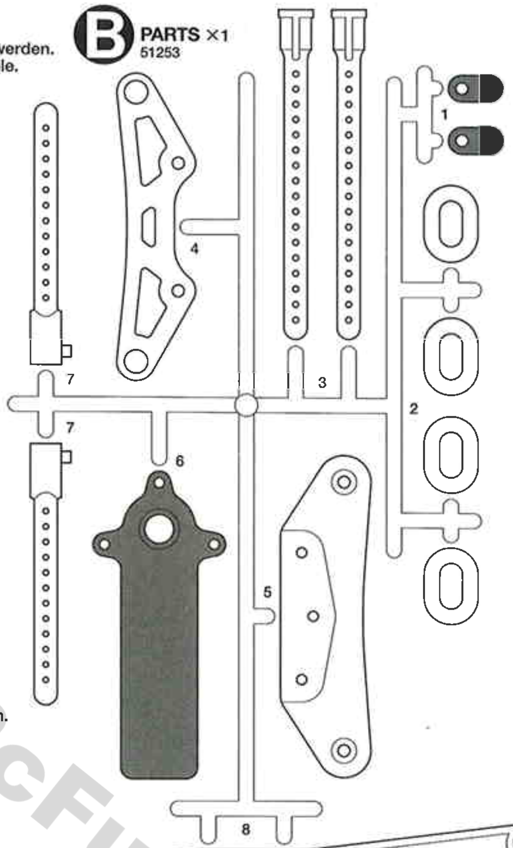

C PARTS ×1
51352

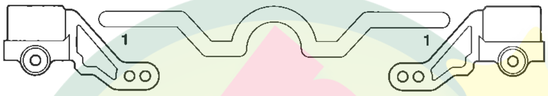

不要部品
Not used.
Nicht verwenden.
Non utilisées.

D PARTS ×2
51353

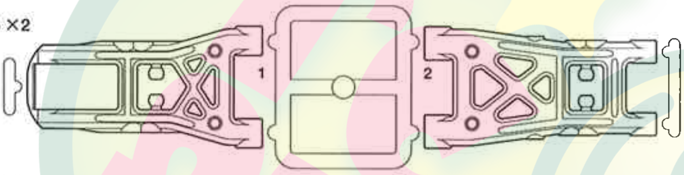

K PARTS ×1
9115221

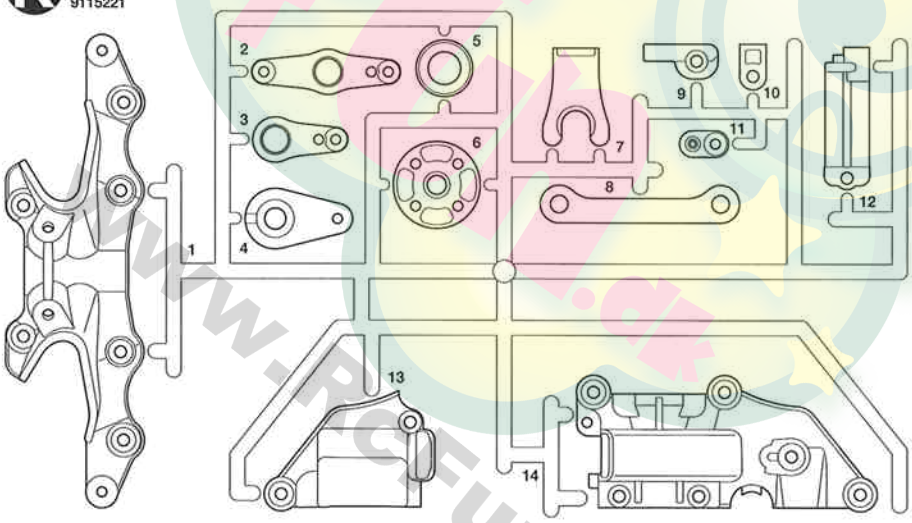

F PARTS ×1
51293

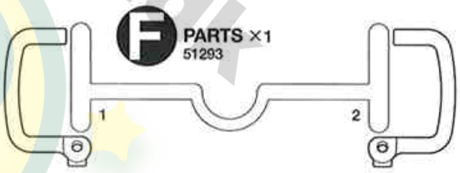

E PARTS ×1
51354

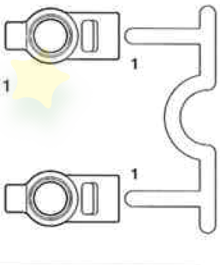

V PARTS ×4
50598

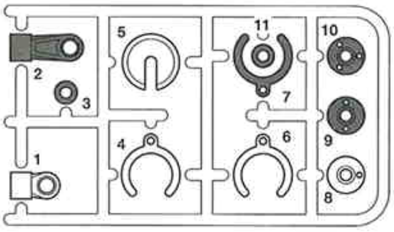

S PARTS ×1
9115224

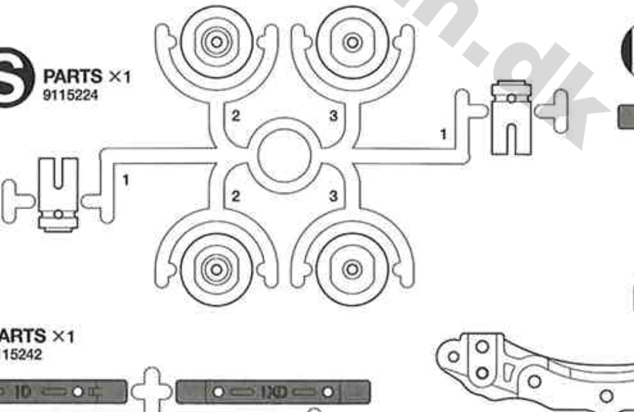

N PARTS ×1
51371

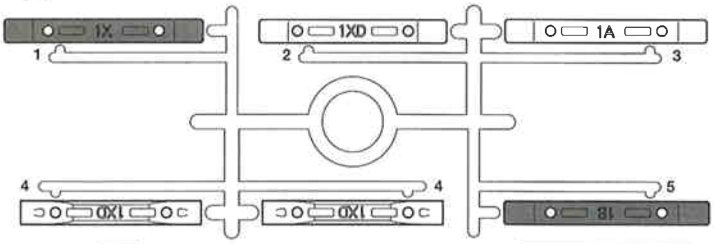

M PARTS ×1
9115242

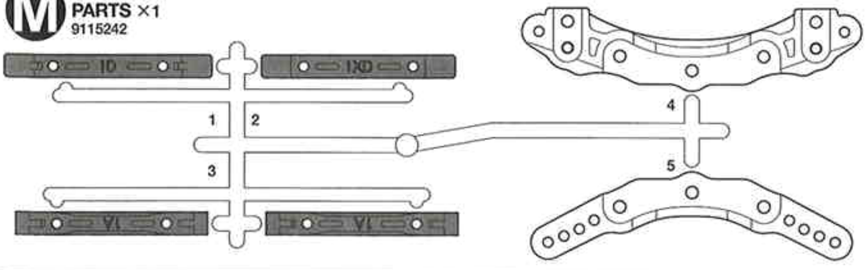

Q PARTS ×1
51079
（サーボセイバー部品）
Servo saver parts
Servo-Saver-Teile
Pièces de sauve-servo

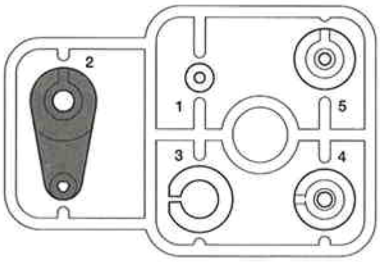

PARTS

★金具部品は少し多めに入っています。予備として使ってください。
★Extra screws and nuts are included. Use them as spares.
★Es liegen zusätzliche Schrauben und -muttern bei. Als Ersatzteile verwenden.
★Des vis et des écrous supplémentaires sont inclus. Les utiliser comme pièces de rechange.

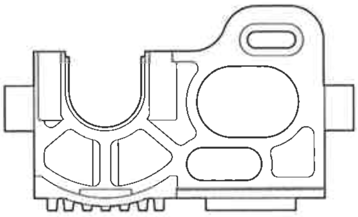

モーターマウント ·····×1
Motor mount 5405047
Motor-Lager
Support-moteur

ギヤ袋詰
Gear bag
Zahnräder-Beutel
Sachet de pignonnerie

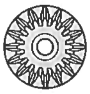

BG1 ×2 51256
ベベルピニオンギヤ
Bevel pinion gear
Kegelritzel
Pignon conique

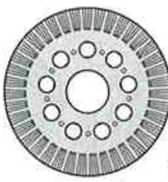

BG2 ×2 51256
ボールデフリングギヤ
Ball diff ring gear
Kugeldifferential-Tellerrad
Couronne de différentiel à billes

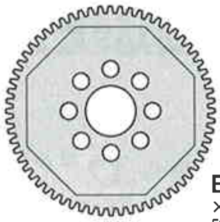

BG3 ×1 51356
64Tスパーギヤ
Spur gear
Stirnradgetriebe
Pignon intermédiaire

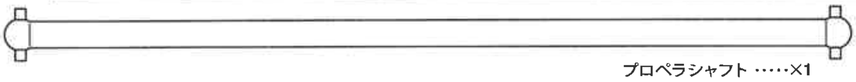

プロペラシャフト ·····×1
Propeller shaft 3485182
Antriebswelle
Arbre de transmission

Q PARTS ×4
9225056

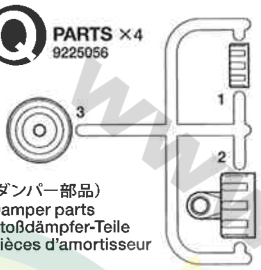

（ダンパー部品）
Damper parts
Stoßdämpfer-Teile
Pièces d'amortisseur

ホイール ·······×2
Wheel 9335543
Rad
Roue

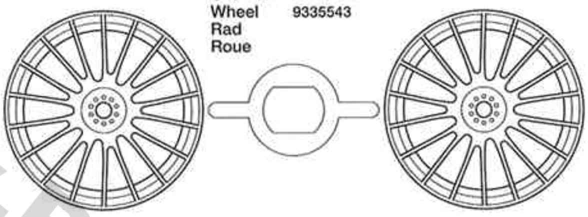

シャーシ ················×1
Chassis 9115222
Châssis

ウレタンバンパー ·······×1
Urethane bumper 6274020
Urethan-Stoßfänger
Pare-chocs en mousse

アンテナパイプ ·········×1
Antenna pipe 6095010
Antennenrohr
Gaine d'antenne

タイヤ ··················×4
Tire 54020
Reifen
Pneu

ロゴステッカー ·········×1
Sticker 9495570
Aufkleber
Autocollant

注意ステッカー ·········×1
Caution sticker 9495570
Vorsicht Sticker
Sticker de precaution

★ボディ付きキットの場合には、ホイールの形状が異なる場合があります。
★Wheels in chassis w/body kit may differ from drawings.
★Die im Fahrgestell-Bausatz mit Karosserie enthaltenen Räder können von Abbildung abweichen.
★Les roues en mousse incluses dans le kit avec carrosserie peuvent être différentes de celles montrées sur les dessins.

A ❶~❹

9400750

BA1 ×12 9804159
3×10㎜丸ビス
Screw
Schraube
Vis

BA2 ×6 9804200
3×10㎜皿ビス
Screw
Schraube
Vis

BA3 ×4 51211
3×5㎜フラットビス
Screw
Schraube
Vis

BA4 ×2 9949350
2×25㎜キャップスクリュー
Cap screw
Zylinderkopfschraube
Vis à tête cylindrique

BA5 ×4 9804194
3×10㎜ホロービス
Screw
Schraube
Vis

BA6 ×2 9949350
2㎜ロックナット
Lock nut
Sicherungsmutter
Ecrou nylstop

BA7 ×1 50380
4㎜Eリング
E-Ring
Circlip

BA8 ×2 50588
2㎜Eリング
E-Ring
Circlip

BA9 ×2 9804205
5㎜ピローボール
Ball connector
Kugelkopf
Connecteur à rotule

BA10 ×2 9804206
5㎜ピローボールナット
Ball connector nut
Kugelkopf-Mutter
Ecrou-connecteur à rotule

BA11 ×2 9808012
5㎜ピローボールナット（短）
Ball connector nut (short)
Kugelkopf-Mutter (kurz)
Ecrou-connecteur à rotule (court)

BA12 ×4 53126
1510ベアリング
Ball bearing
Kugellager
Roulement à billes

BA13 ×2 53270
1060ベアリング
Ball bearing
Kugellager
Roulement à billes

BA14 ×3 51239
1050ベアリング
Ball bearing
Kugellager
Roulement à billes

BA15 ×4 53030
850ベアリング
Ball bearing
Kugellager
Roulement à billes

BA16 ×12 53588
10×0.1㎜シム
Shim
Scheibe
Cale

BA17 ×2 53726
6×0.1㎜シム
Shim
Scheibe
Cale

BA18 ×8 53587
5×0.1㎜シム
Shim
Scheibe
Cale

BA19 ×3 9805823
2×8㎜シャフト
Shaft
Achse
Axe

BA20 ×1 3450103
プロペラジョイントB
Propeller joint B
Antriebs-Gelenk B
Accouplement d'arbre de transmission B

BA21 ×1 3450102
プロペラジョイントA
Propeller joint A
Antriebs-Gelenk A
Accouplement d'arbre de transmission A

BA22 ×2 9949300
620スラストベアリング
Ball thrust bearing
Druckkugellager
Butée à billes

BA23 ×18
3㎜スチールボール
Ball
Kugel
Bille

BA24 ×2 9949299
デフスプリング
Diff spring
Differentialfeder
Ressort de diff

BA25 ×4 50880
デフプレート
Diff plate
Differentialplatte
Plaquette de diff

BA26 ×2 53577
ウレタンブッシュ
Urethane bushing
Urethan-Buchse
Bague polyuréthane

ボールデフグリス ············×1
Ball Diff Grease 53042
Fett für Kugeldifferential
Graisse pour différentiel à billes

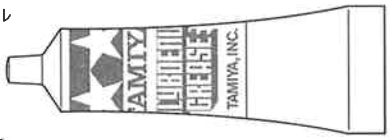

モリブデングリス ·············×1
Molybdenum grease 87022
Molybdänfett
Graisse de molybdène

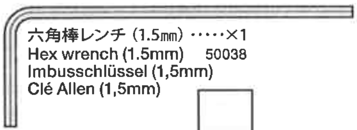

六角棒レンチ（1.5㎜）·····×1
Hex wrench (1.5mm) 50038
Imbusschlüssel (1,5mm)
Clé Allen (1,5mm)

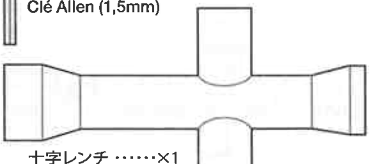

十字レンチ ······×1
Box wrench 50038
Steckschlüssel
Clé à tube

アンチウェアグリス ······×1
Anti-wear grease 53439
Verschleiß minderndes Fett
Graisse anti-usure

B ❺~❿

9400870

BA1 ×5 9804159
3×10㎜丸ビス
Screw
Schraube
Vis

BB1 ×1 9805853
3×8㎜丸ビス
Screw
Schraube
Vis

BB2 ×1 9805636
3×6㎜丸ビス
Screw
Schraube
Vis

BB3 ×2 9804202
3×23㎜皿ビス
Screw
Schraube
Vis

BB4 ×1 9808156
3×16㎜皿ビス
Screw
Schraube
Vis

BB5 ×4 9805977
3×12㎜皿ビス
Screw
Schraube
Vis

BB6 ×13 9805696
3×8㎜皿ビス
Screw
Schraube
Vis

BB7 ×2 9804286
3×6㎜皿ビス
Screw
Schraube
Vis

BB8 ×1 9808014
3×15㎜フラットビス
Screw
Schraube
Vis

BB9 ×1 9805612
3×10㎜キャップスクリュー
Cap screw
Zylinderkopfschraube
Vis à tête cylindrique

www.RCFun.dk

B

BB14 ×2 9808021
4.5×3.5㎜フランジパイプ
Flanged tube
Kragenrohr
Tube à flasque

BB18 ×4 50875
5㎜アジャスター
Adjuster
Einstellstück
Chape à rotule

BB20 ×2 9808016
ステアリングポスト
Steering post
Lagerzapfen der Lenkung
Colonnette de direction

BB10 ×2 9804212
3×6㎜六角丸ビス
Screw
Schraube
Vis

BB15 ×2 9805780
3×23㎜ターンバックルシャフト
Turn-buckle shaft
Spann-Achse
Biellette à pas inversés

BB19 ×1 50357
22Tピニオンギヤ
22T Pinion gear
22Z Motorritzel
Pignon moteur 22 dents

BB21 ×1 9808026
10㎜スナップピン
Snap pin
Federstift
Epingle métallique

BB11 ×2 9805684
3×12㎜ホロービス
Screw
Schraube
Vis

BB16 ×2 53539
3×0.5㎜スペーサー
Spacer
Distanzring
Entretoise

六角棒レンチ（2.5㎜ L）·······×1
Hex wrench (2.5mm L) 2990054
Imbusschlüssel (2,5mm L)
Clé Allen (2,5mm L)

BB12 ×1 50576
3×3㎜イモネジ
Grub screw
Madenschraube
Vis pointeau

六角棒レンチ（2㎜）·······×1
Hex wrench (2mm) 2990027
Imbusschlüssel (2mm)
Clé Allen (2mm)

BA9 ×3 9804205
5㎜ピローボール
Ball connector
Kugelkopf
Connecteur à rotule

BB17 ×1 4305125
モータープレート
Motor plate
Motor-Platte
Plaquette-moteur

BB13 ×4 9805185
850メタル
Metal bearing
Metall-Lager
Palier en métal

板レンチ ······×1
Wrench 4305026
Mutternschlüssel
Clé

C ⑪～⑲

9400871

BB5 ×4 9805977
3×12㎜皿ビス
Screw
Schraube
Vis

BC1 ×2 9804381
5×9㎜六角ピローボール
Ball connector
Kugelkopf
Connecteur à rotule

BC3 ×4 9805800
3×32㎜ターンバックルシャフト
Turn-buckle shaft
Spann-Achse
Biellette à pas inversés

BA26 ×4 53577
ウレタンブッシュ
Urethane bushing
Urethan-Buchse
Bague polyuréthane

BC7 ×2 9805645
3×0.7㎜スペーサー
Spacer
Distanzring
Entretoise

BA2 ×8 9804200
3×10㎜皿ビス
Screw
Schraube
Vis

BA9 ×10 9804205
5㎜ピローボール
Ball connector
Kugelkopf
Connecteur à rotule

BC4 ×4 51093
3×46㎜シャフト
Shaft
Achse
Axe

BC8 ×4 51216
ドライブシャフト
Drive shaft
Antriebswelle
Arbre d'entraînement

BB6 ×6 9805696
3×8㎜皿ビス
Screw
Schraube
Vis

BA14 ×4 51239
1050ベアリング
Ball bearing
Kugellager
Roulement à billes

BC5 ×2 53825
2.6×25㎜シャフト
Shaft
Achse
Axe

BA5 ×4 9804194
3×10㎜ホロービス
Screw
Schraube
Vis

BC2 ×2 51100
4.6×4.7㎜フランジパイプ
Flanged tube
Kragenrohr
Tube à flasque

BC6 ×2 53825
2.6×22㎜シャフト
Shaft
Achse
Axe

BC9 ×4 9808192
ホイールアクスル
Wheel axle
Rad-Achse
Axe de roue

BB12 ×4 50576
3×3㎜イモネジ
Grub screw
Madenschraube
Vis pointeau

BB14 ×2 9808021
4.5×3.5㎜フランジパイプ
Flanged tube
Kragenrohr
Tube à flasque

BB18 ×8 50875
5㎜アジャスター
Adjuster
Einstellstück
Chape à rotule

BC10 ×2 9805240
3㎜Oリング（黒）
O-ring (black)
O-Ring (schwarz)
Joint torique (noir)

D ⑳～㉛

9400872

BD5 ×1 50575
2.6×10㎜タッピングビス
Tapping screw
Schneidschraube
Vis taraudeuse

BB18 ×2 50875
5㎜アジャスター
Adjuster
Einstellstück
Chape à rotule

BD14 ×4 9805826
コイルスプリング
Coil spring
Spiralfeder
Ressort hélicoïdal

BD11 ×4 9805548
ピストンロッド
Piston rod
Kolbenstange
Axe de piston

BD1 ×2 9805859
3×15㎜丸ビス
Screw
Schraube
Vis

BD6 ×2 9805886
マウントネジ
Mount screw
Befestigungsschraube
Vis de montage

BD15 ×1
アンテナキャップ
Antenna cap
Antennenkappe
Capuchon d'antenne

BA1 ×3 9804159
3×10㎜丸ビス
Screw
Schraube
Vis

BD7 ×4 9805557
4㎜フランジロックナット
Flange lock nut
Sicherungsmutter
Ecrou nylstop à flasque

BD12 ×8 50597
3㎜Oリング（赤）
O-ring (red)
O-Ring (rot)
Joint torique (rouge)

BD16 ×2 9805702
6㎜スナップピン
Snap pin
Federstift
Epingle métallique

BB1 ×2 9805853
3×8㎜丸ビス
Screw
Schraube
Vis

BD8 ×2 50586
3㎜ワッシャー
Washer
Beilagscheibe
Rondelle

BD13 ×4 50600
オイルシール
Oil seal
Ölabdichtung
Joint d'étanchéité

BA2 ×5 9804200
3×10㎜皿ビス
Screw
Schraube
Vis

BA8 ×8 50588
2㎜Eリング
E-Ring
Circlip

ダンパーオイル ···×1
Damper oil 53443
Dämpfer-Öl
Huile pour amortisseurs

BB6 ×2 9805696
3×8㎜皿ビス
Screw
Schraube
Vis

BA9 ×1 9804205
5㎜ピローボール
Ball connector
Kugelkopf
Connecteur à rotule

ナイロンバンド ··×5
Nylon band 50595
Nylonband
Collier en nylon

両面テープ（黒·20×120㎜）···×1
Double-sided tape (black) 50171
Doppelklebeband (schwarz)
Adhésif double face (noir)

BD2 ×1
3×6㎜フラットビス
Screw
Schraube
Vis

BA14 ×4 51239
1050ベアリング
Ball bearing
Kugellager
Roulement à billes

BD3 ×1
2.6×10㎜バインドビス
Screw
Schraube
Vis

BD9 ×1 9805628
3×42㎜両ネジシャフト
Threaded shaft
Gewindestange
Tige filetée

BD4 ×1 50577
3×10㎜タッピングビス
Tapping screw
Schneidschraube
Vis taraudeuse

BD10 ×4 50594
2×10㎜シャフト
Shaft
Achse
Axe

★オプション装着用金具部品
★For attaching Option Parts

BB1 ×4 9805853
3×8㎜丸ビス
Screw
Schraube
Vis

BB18 ×6 50875
5㎜アジャスター
Adjuster
Einstellstück
Chape à rotule

BB12 ×4 50576
3×3㎜イモネジ
Grub screw
Madenschraube
Vis pointeau

BD17 ×2 51111
4㎜アジャスター
Adjuster
Einstellstück
Chape à rotule

www.RCFun.dk

AFTER MARKET SERVICE CARD
When purchasing Tamiya replacement parts, please take or send this form to your local Tamiya dealer so that the parts required can be correctly identified and supplied. Please note that specifications, availability and price are subject to change without notice.

KUNDENNACHBETREUUNGS-KARTE
Wenn Sie TAMIYA-Ersatzteile kaufen möchten, nehmen Sie bitte zur Unterstützung dieses Formular mit zu Ihrem örtlichen Fachhändler. Bezüglich der Angaben, der Lagerhaltung der Artikel und der Preise sind Änderungen vorbehalten.

SERVICE APRES-VENTE
LISTE DE PIECES DETACHEES
Afin de vous permettre de vous procurer des pièces de rechange Tamiya, amenez cette liste à votre point de vente Tamiya qui ne manquera pas de vous renseigner. Veuillez noter que les caractéristiques, disponibilité et prix peuvent changer sans avis préalable.

PARTS CODE		
9115222		Chassis
51351		TB-03 A Parts (Gear Box) (A1-A19, 2 pcs.)
51253		TB Evolution V B Parts (Bumper) (B1-B8)
51352		TB-03 C Parts (Front Upright) (C1)
51353		TB-03 D Parts (Sus. Arm) (D1 & D2, 2 pcs.)
51354		TB-03 E Parts (Rear Upright) (E1)
51293		TA05-IFS F Parts (Hub Carrier 4°) (F1 & F2)
9115221		K Parts (K1-K14)
9115242		M Parts (M1-M5)
51371		TB-03D N Parts (Sus. Mount) (N1-N5)
51079		DF-02 Q Parts (Servo Saver Parts) (Q1-Q5)
9225056	*1	Q Parts (Damper Parts) (Q1-Q3, 2 pcs.)
9115224		S Parts (S1-S3)
50598	*1	C.V.A. Mini Shock Unit II V Parts (Damper Collar) (V1-V11, 2 pcs.)
51256	*1	TB Evolution V Ball Diff. Gear Set: Bevel Pinion Gear (BG1) x1 Ball Diff. Ring Gear (BG2) x1
51356		TB-03 06 Module Spur Gear (64T) (BG3)
6274020		Urethane Bumper
5405047		Motor Mount
3485182		Propeller Shaft
9335543		Wheels (4 pcs.)
54020	*1	Super Driftech Tires (24mm Width) (2 pcs.)
9400750		Metal Parts Bag A
9400870		Metal Parts Bag B
9400871		Metal Parts Bag C
9400872		Metal Parts Bag D
9804159		3x10mm Screw (BA1 x10)
9804200		3x10mm Countersunk Head Screw (BA2 x10)
51211		3x5mm Flat Screw (BA3 x5)
9949350		2x25mm Cap Screw & 2mm Lock Nut (BA4 & BA6, 2 pcs. each)
9804194		3x10mm Screw (BA5 x2)
50380		E-ring Set (BA7 x7, BA8 x12)
50588		2mm E-ring (BA8 x15)
9804205		5mm Ball Connector (BA9 x4)
9804206		5mm Ball Connector Nut (BA10 x4)
9808012		5mm Ball Connector Nut (Short, BA11 x5)
53126		1510 Sealed Ball Bearing Set (BA12 x2)
53270		1060 Ball Bearing Set (BA13 x2)
51239		1050 Ball Bearing Set (BA14 x4)
53030		850 Sealed Ball Bearing Set (BA15 x4)
53588		10mm Shim Set (BA16 x10...etc.)
53726		6mm Shim Set (BA17 x10...etc.)
53587		5mm Shim Set (BA18 x10...etc.)
9805823		2x8mm Shaft (BA19 x4)
3450103		Propeller Joint B (BA20)
3450102		Propeller Joint A (BA21)
9949300		620 Ball Thrust Bearing (BA22 x2)
9949299		Ball Diff. Spring (BA24 x2)
50880	*1	TA04 Ball Diff. Plate Set (BA25 x2)
53577		TRF Damper Urethane Bushing (BA26 x10)
9805853		3x8mm Screw (BB1 x5)
9805636		3x6mm Screw (BB2 x2)
9804202		3x23mm Countersunk Head Screw (BB3 x2)
9808156		3x16mm Countersunk Head Screw (BB4 x2)
9805977		3x12mm Countersunk Head Screw (BB5 x5)
9805696		3x8mm Countersunk Head Screw (BB6 x4)
9804286		3x6mm Countersunk Head Screw (BB7 x4)
9808014		3x15mm Flat Screw (BB8 x2)
9805612		3x10mm Cap Screw (BB9 x5)
9804212		3x6mm Round Head Socket Screw (BB10 x10)
9805684		3x12mm Screw (BB11 x2)
50576		3mm Grub Screw (BB12 x10)
50038		Tool Set (Box Wrench, 1.5mm Hex Wrench, BB12 x4)
9805185		850 Metal Bearing (BB13 x2)
9808021		4.5x3.5mm Flanged Tube (BB14 x2)
9805780		3x23mm Turnbuckle Shaft (BB15 x4)
53539		5.5mm Aluminum Spacer Set (BB16 x4...etc.)
4305125		Motor Plate (BB17)
50875		5mm Ball Connector (BB18 x8)
50357		22T, 23T AV Pinion Gear Set (BB19...etc.)
9808016		Steering Post (BB20 x2)
9808026		10mm Snap Pin (BB21 x5)
9804381		5x9mm Hex Head Ball Connector (BC1 x2)
51100		TB Evolution IV 4.6x4.7mm Flanged Tube (BC2 x2)
9805800		3x32mm Turnbuckle Shaft (BC3 x2)
51093		TB Evolution IV 46mm Sus. Shaft (BC4 x4)
53825		TB Evolution IV 2.6mm Stainless Sus. Shaft Set (BC5 & BC6, 2 pcs. each)
9805645		3x0.7mm Spacer (BC7 x10)
51216	*1	TA05 Drive Shaft (BC8 x2)
9808192	*1	Wheel Axle (BC9 x2)
9805240		3mm O-ring (Black, BC10 x7)
9805859		3x15mm Screw (BD1 x4)
50577		3x10mm Tapping Screw (BD4 x10)
50575		2.6x10mm Tapping Screw (BD5 x5)
9805886		Mount Screw (BD6 x2)
9805557		4mm Flange Lock Nut (BD7 x4)
50586		3mm Washer (BD8 x15)
9805628		3x42mm Threaded Shaft (BD9 x2)
50594		2x10mm Shaft (BD10 x10)
9805548	*1	Piston Rod (BD11 x2)
50597		Damper O-ring (Red, BD12 x10)
50600		C.V.A. Mini Shock Unit II Oil Seal (BD13 x6)
9805826	*1	Coil Spring (BD14 x2)
9805702		6mm Snap Pin (BD16 x10)
51111		4mm Adjuster (for 3mm Screws) (BD17 x8)
53042		Ball Diff. Grease
53439		Anti-Wear Grease
87022		Molybdenum Grease
50171		Heat Resistant Double-Sided Tape
50595		Nylon Band w/Metal Hook (10 pcs.)
2990054		Hex Wrench (2.5mm)
2990027		Hex Wrench (2mm)
4305026		Wrench
6095010		Antenna Pipe (30cm) (Black)
9495570		Sticker
1050798		Instructions

*1 Requires 2 sets for one car.

部品請求について

For use in Japan only!

★部品をなくしたり、こわした方は、このステッカーが貼られたカスタマーサービス取次店でご注文いただけます。また、当社カスタマーサービスに直接ご注文する場合は、右記の方法でご注文することができます。詳しくは当社カスタマーサービスまでお問い合わせください。

①《郵便振替のご利用法》
郵便局の払込用紙の通信欄に下のカードを参考にITEM番号、スケール、製品名、部品名、部品コード、数量を必ずご記入ください。振込人住所欄にはお電話番号もお書きいただき、口座番号・00810-9-1118、加入者名・(株) タミヤでお振込ください。

②《代金引換のご利用法》
パーツ代金に加えて代引き手数料 (315円) をご負担いただければ、電話またはホームページより代金引換によるご注文をお受けいたします。

③《タミヤカードのご利用法》
タミヤカードをご利用の場合、代金はご指定金融機関の口座引き落としとなります。ご注文は電話またはホームページよりお受けいたします。

《住所》 〒422-8610 静岡市駿河区恩田原3-7
株式会社タミヤ カスタマーサービス係
《お問い合わせ電話番号》 静岡 **054-283-0003**
東京 **03-3899-3765** (静岡へ自動転送)
営業時間/平日▶8:00～20:00 土、日、祝日▶8:00～17:00
《カスタマーサービスアドレス》
http://tamiya.com/japan/customer/cs_top.htm

1/10 R/C
www.tamiya.com

1/10 RC 4WDレーシングカー
TB-03D シャーシ ITEM 58420

★価格は予告なく変更となる場合があります。

部品名	価格	部品コード
シャーシ	1,500円	9115222
Kパーツ	800円	9115221
Mパーツ	750円	9115242
Qパーツ(ダンパー部品・2枚)	600円	9225056
Sパーツ	500円	9115224
ウレタンバンパー	300円	6274020
モーターマウント	800円	5405047
プロペラシャフト	650円	3485182
ホイール(4本)	800円	9335543
袋詰A	3,000円	9400750
プロペラジョイントA	350円	3450102
プロペラジョイントB	400円	3450103
3×10㎜ホロービス(2本)	150円	9804194
3×10㎜丸ビス(10本)	220円	9804159
3×10㎜皿ビス(10本)	200円	9804200
2×8㎜シャフト(4本)	220円	9805823
5㎜ピローボール(4個)	250円	9804205
5㎜ピローボールナット(4個)	260円	9804206
5㎜ピローボールナット(短・5個)	280円	9808012
袋詰B	1,100円	9400870
ステアリングポスト(2個)	300円	9808016
モータープレート	120円	4305125
850メタル(2個)	120円	9805185
4.5×3.5㎜フランジパイプ(2個)	220円	9808021
3×23㎜ターンバックルシャフト(4本)	330円	9805780
3×12㎜ホロービス(2本)	150円	9805684
3×23㎜皿ビス(2本)	180円	9804202
3×16㎜皿ビス(2本)	180円	9808156
3×12㎜皿ビス(5本)	190円	9805977
3×8㎜皿ビス(4本)	180円	9805696
3×6㎜皿ビス(4本)	160円	9804286
3×8㎜丸ビス(5本)	200円	9805853
3×6㎜丸ビス(2本)	160円	9805636
3×6㎜六角丸ビス(10本)	230円	9804212
3×15㎜フラットビス(2本)	210円	9808014
3×10㎜キャップスクリュー(5本)	230円	9805612
10㎜スナップピン(5個)	330円	9808026
袋詰C	2,500円	9400871
ホイールアクスル(2本)	500円	9808192
3×32㎜ターンバックルシャフト(2本)	220円	9805800
5×9㎜六角ピローボール(2個)	310円	9804381
3×0.7㎜スペーサー(10個)	280円	9805645
3㎜Oリング(黒・7個)	120円	9805240
袋詰D	1,500円	9400872
コイルスプリング(2本)	270円	9805826
ピストンロッド(2本)	150円	9805548
マウントネジ(2本)	230円	9805886
3×42㎜両ネジシャフト(2本)	170円	9805628
3×15㎜丸ビス(4本)	200円	9805859
6㎜スナップピン(10個)	250円	9805702
4㎜フランジロックナット(4個)	180円	9805557
アンテナパイプ(黒・30㎝)	270円	6095010
ステッカー	870円	9495570
説明図	600円	1050798

この他にも修理や整備のためのRCスペアパーツ、オプションパーツが発売されています。お近くの模型店店頭、または当社カスタマーサービスでお買い求め下さい。尚、この商品付属の青色のアンテナパイプは小分け販売しておりません。ご注文いただきました場合、色違いの部品をお送りさせていただきます。

部品名	価格	送料	部品コード
Aパーツ(2枚)	800円	240円	SP.1351
Bパーツ	700円	200円	SP.1253
Cパーツ	300円	140円	SP.1352
Dパーツ(2枚)	600円	200円	SP.1353
Eパーツ	300円	140円	SP.1354
Fパーツ	400円	140円	SP.1293
Nパーツ	400円	140円	SP.1371
Qパーツ(サーボセイバー部品)	300円	140円	SP.1079
Vパーツ(2枚)	500円	140円	SP.598
64Tスパーギヤ	260円	140円	SP.1356
ボールデフリングギヤ、ベベルピニオンギヤ(各1個)	460円	140円	SP.1256
タイヤ(2本)	700円	240円	OP.1020
耐熱両面テープ	300円	120円	SP.171
22T、23Tピニオンギヤ	350円	120円	SP.357
4㎜Eリング(7個)、2㎜Eリング(12個)	100円	90円	SP.380
2.6×10㎜タッピングビス(5本)	100円	80円	SP.575
3×3㎜イモネジ(10個)	200円	80円	SP.576
3×10㎜タッピングビス(10本)	100円	80円	SP.577
3㎜ワッシャー(15個)	100円	80円	SP.586
2㎜Eリング(15個)	100円	80円	SP.588
2×10㎜シャフト(10本)	150円	80円	SP.594
ナイロンバンド(10本)	150円	80円	SP.595
3㎜Oリング(赤・10個)	150円	80円	SP.597
オイルシール(6個)	200円	80円	SP.600
5㎜アジャスター(8個)	200円	90円	SP.875
デフプレート(2個)	250円	80円	SP.880
3×46㎜シャフト(4本)	200円	90円	SP.1093
4.6×4.7㎜フランジパイプ(2個)	200円	90円	SP.1100
4㎜アジャスター(8個)	200円	120円	SP.1111
3×5㎜フラットビス(5本)	100円	90円	SP.1211
ドライブシャフト(2本)	500円	120円	SP.1216
1050ベアリング(4個)	500円	120円	SP.1239
850ラバーシールベアリング(4個)	1,600円	120円	OP.30
ボールデフグリス	400円	140円	OP.42
1510ラバーシールベアリング(2個)	1,200円	120円	OP.126
1060ベアリング(2個)	600円	120円	OP.270
アンチウェアグリス	500円	120円	OP.439
3×0.5㎜スペーサー(4個)	600円	90円	OP.539
ウレタンブッシュ(10個)	200円	90円	OP.577
5×0.1㎜、0.2㎜、0.3㎜シム(各10個)	400円	90円	OP.587
10×0.1㎜、0.2㎜、0.3㎜シム(各10個)	500円	90円	OP.588
6×0.1㎜、0.2㎜、0.3㎜シム(各10個)	650円	90円	OP.726
2.6×25㎜、22㎜シャフト(各2本)	450円	90円	OP.825
2×25㎜キャップスクリュー、2㎜ロックナット(各2個)	200円	90円	AO.5014
デフスプリング(2本)	180円	90円	AO.5015
620スラストベアリング(2個)	650円	90円	AO.5016
モリブデングリス	300円	140円	87025

《送料について》送料が表示されている部品は、送料が別に必要です。部品を2個以上ご注文の場合、最も高い送料 (1個分) だけで結構です。部品の合計が5,000円を超える場合、送料はサービスとなります。

www.RcFun.dk